Pălărie de duș, cu baterie de duș

Codul produsului: NAC_040T
EAN: 5907650858157
Culoarea: cromat
Garanție [ani]: 5

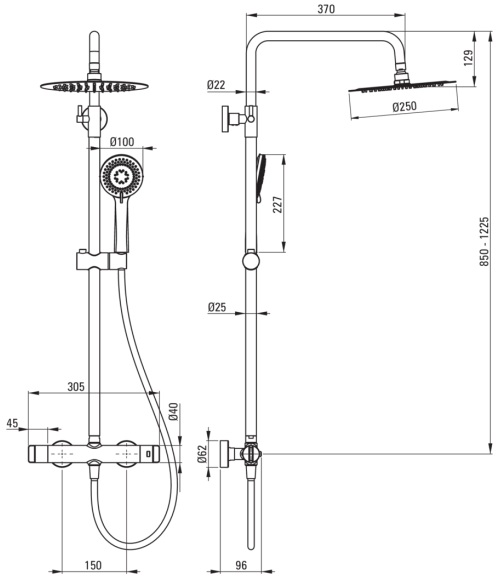

Coloane de duș

Finisaj	cromat
Baterie	Da
Reglarea înălțimii capului de duș tip ploaie	Da
Reglarea înălțimii barei până la [mm]	850
Reglarea înălțimii barei până la [mm]	1225

Tijă

Material	oțel 304

Cap de duș

Formă	rotund
Material	oțel 304
Grosime	55
Diametru [mm]	250
Anti-calc	Da
Număr de funcții	1
Tipul de jet	ploaie
Timp de răspuns rapid pentru pornirea și oprirea apei	Da

Dușuri de mână

Număr de funcții	3
Anti-calc	Da
Tipul de jet	ploaie, mixt, hidromasaj

Furtunuri

Lungimea [mm]	1500
Tipul împletiturii	extensibil, dublu împletit
Material împletitură	oțel inoxidabil
Anti-twist	1

Comutator funcții

Tipul comutatorului	ceramic mecanic

Baterie

Tipul bateriei	două mânere, cu termostat
Supape de reținere	Da

Caracteristici:

- Cap ultra subțire
- Înălțime reglabilă a dușului
- Bară din oțel
- Sistem anticalcar care facilitează indepartarea depunerilor de calcar
- Sistem Anti-twist care împiedică răsucirea furtunului
- Oferta include și agenți de curățare pentru toate tipurile de finisaje