Esőztető zuhanyfej, zuhany csapteleppel

Cikkszám: NAC_040T
EAN: 5907650858157
Szín: króm
Garancia [év]: 5

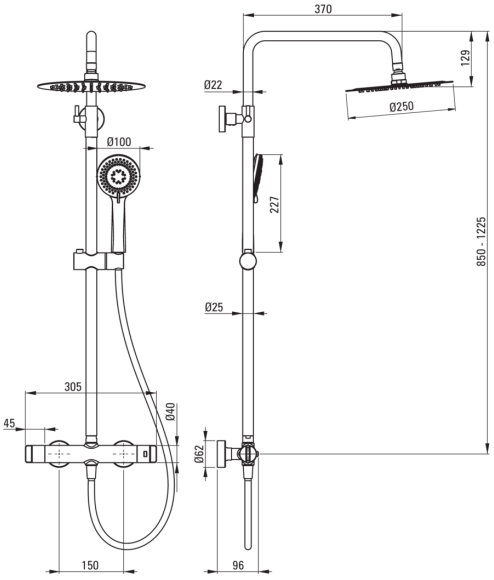

Esőztető zuhanyfej

Kivitelezés	króm
Csaptelep	Igen
Állítható magasságú fejzuhany	Igen
Rúdmagasság beállítása tól [mm]	850
Rúdmagasság beállítása ig [mm]	1225

Rúd

Anyag	acél 304

Zuhanyfej

Alak	kerek
Anyag	acél 304
Vastagság [mm]	55
Átmérő [mm]	250
Anti-calc	Igen
Funkciók száma	1
Áramlások típusai	esőztető
Gyors reagálás a víz be- és kikapcsolására	Igen

Kézizuhanyok

Funkciók száma	3
Anti-calc	Igen
Áramlások típusai	esőztető, kevert, hidromasszázs

Csövek

Hosszúság [mm]	1500
Fonat típusa	flexibilis, Duplán fonott
Fonás anyaga	rozsdamentes acél
Anti calc/vízkőmegelőzés	1

Funkcióváltó

Váltó típusa	mechanikus kerámia

Csaptelep

Csaptelep típusa	kétkaros, termosztatikus
Visszacsapó szelepek	Igen

Kiemelések:

- A funkcionalitás és az esztétikum ötvözése
- Az ergonomikus gombok segítségével könnyen beállítható a vízáramlás
- A megerősített visszacsapó szelepek kompenzálják a nyomásemelkedéseket
- 38°C hőmérséklet-zár az égési sérülések elkerülése érdekében
- Kiváló minőségű sárgaréz
- Utra vékony acélfej
- Állítható magasságú esőztető
- Acélrúd
- Vízkőmentesítő rendszer a vízkő egyszerű eltávolításához
- Elcsavarodásgátló rendszer, amely megakadályozza a tömlő megcsavarodását
- Az ajánlat tartalmaz egy tisztítószert a szerelvényekhez, amely bármilyen színhez használható