Colonne de douche, avec mitigeur de douche

Code produit: NAC_040T
EAN: 5907650858157
Couleur: chrome
Garantie [années]: 5

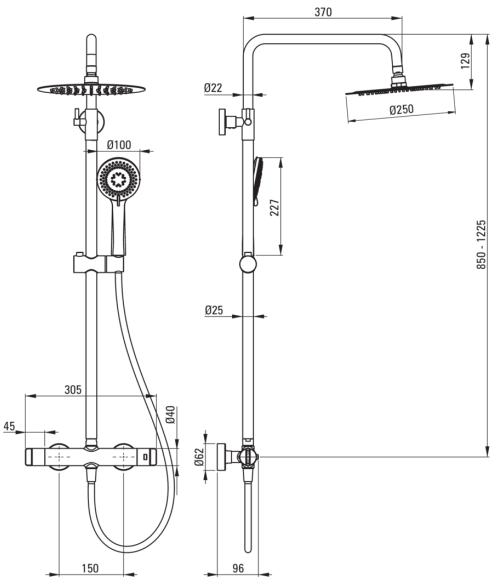

Colonnes de douche

Finition	chrome
Mitigeur	Oui
Réglage de la hauteur de la tête de pluie	Oui
Réglage de la hauteur de la barre de [mm]	850
Réglage de la hauteur de la barre jusqu'à [mm]	1225

La barre

Matériel	acie inoxable 304

Pommeau de douche

Forme	rond
Matériel	acie inoxable 304
Épaisseur	55
Diamètre [mm]	250
Anti-calcaire	Oui
Nombre de fonctions	1
Types de flux	pluie de douche
Temps de réaction rapide pour ouvrir et fermer l'eau	Oui

Douchettes à main

Nombre de fonctions	3
Anti-calcaire	Oui
Types de flux	pluie de douche, mixer, hydromassage

Flexibles

Longueur [mm]	1500
Type de tresse	extensible, double tressé
Matériau de la tresse	acie inoxable inoxydable
Anti-torsion	1

Commutateur de fonction

Type de commutateur	céramique mécanique

Mitigeur

Type de mitigeur	à deux poignées, thermostatique
Clapets anti-retour	Oui