Duschsystem, mit Duscharmatur

Artikel-Nr.: NAC_04OT
EAN: 5907650858157
Farbe: Chrom
Garantie [Jahre]: 5

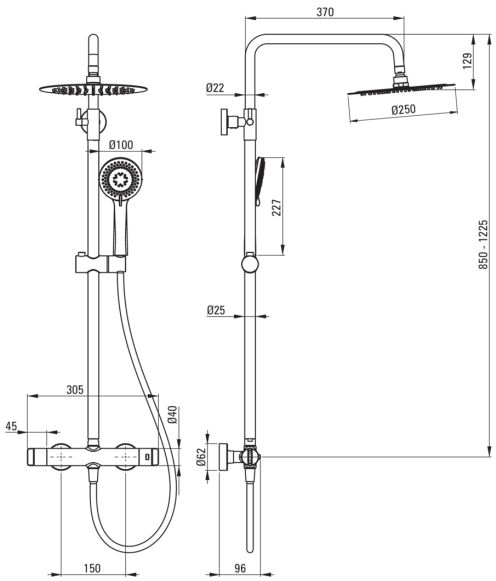

Duschsystem

Ausführung	Chrom
Armatur	Ja
Höhenverstellbare kopfbrause	Ja
Regulierung der stangenhöhe von [mm]	850
Regulierung der stangenhöhe bis [mm]	1225

Stange

Material	Stahl 304

Kopfbrause

Form	rund
Material	Stahl 304
Dicke [mm]	55
Durchschnitt	250
Anti-calc	Ja
Anzahl der funktionen	1
Strahlart	Regen-
Schnelle reaktionszeit auf ein- und waserausschalten	Ja

Handbrausen

Anzahl der funktionen	3
Anti-calc	Ja
Strahlart	Regen-, gemischt, Hydromassage

Schläuche

Länge	1500
Geflechtart	ausdehnbar, doppelt geflochten
Geflchtmaterial	Rostfreies Stahl
Anti-twist	1

Funktionen-umschalter

Typ des umschalters	mechanisch, keramisch

Armatur

Art der armatur	Zweigriff, thermostatisch
Rückventil	Ja