Colonna doccia, con miscelatore per doccia

Codice prodotto: NAC_04HT
EAN: 5907650815068
Colore: cromo
Garanzia [anni]: 5

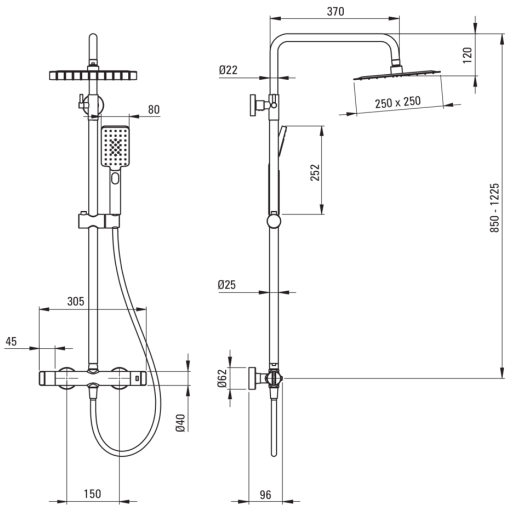

Colonne doccia

Finitura	cromo
Miscelatore	Sì
Regolazione dell'altezza del soffione	Sì
Regolazione dell'altezza della barra da [mm]	850
Regolazione dell'altezza della barra fino a [mm]	1225

Asta

Materiale	acciaio 304

Soffione doccia

Forma	quadrato
Materiale	acciaio 304
Larghezza [mm]	250
Lunghezza [mm]	250
Spessore	55
Anticalcare	Sì
Numero di funzioni	1
Tipo a ruscello	a pioggia
Tempo di risposta rapido per l'accensione e lo spegnimento dell'acqua	Sì

Docce a mano

Numero di funzioni	3
Anticalcare	Sì
Tipo a ruscello	a pioggia, nebbia, miscelato

Tubi flessibili

Lunghezza [mm]	1500
Tipo di treccia	non applicabile
Materiale della treccia	PVC
Antitorsione	1

Interruttore di funzione

Tipo di interruttore	meccanica in ceramica

Miscelatore

Tipo di miscelatore	a due maniglie, termostatico
Valvole di non ritorno	Sì