ARNIKA

Colonna doccia, con miscelatore per doccia

Codice prodotto: NAC_01QK
EAN: 5908212053201
Colore: cromo
Garanzia [anni]: 5

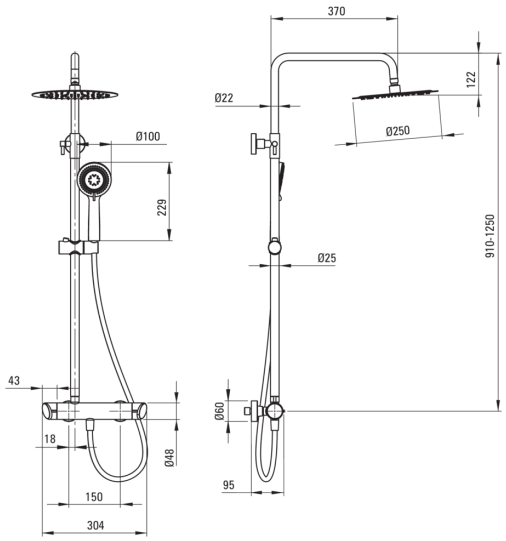

Colonne doccia

Finitura	cromo
Miscelatore	Sì
Regolazione dell'altezza del soffione	Sì
Regolazione dell'altezza della barra da [mm]	825
Regolazione dell'altezza della barra fino a [mm]	1210

Asta

Materiale	acciaio 304
Caratteristiche aggiuntive	Angolo del soffione regolabile

Soffione doccia

Forma	rotondo
Materiale	acciaio 304
Spessore	55
Diametro [mm]	250
Anticalcare	Sì
Numero di funzioni	1
Tipo a ruscello	a pioggia
Tempo di risposta rapido per l'accensione e lo spegnimento dell'acqua	Sì

Docce a mano

Numero di funzioni	3
Anticalcare	Sì
Tipo a ruscello	a pioggia, miscelato, idromassaggio

Tubi flessibili

Lunghezza [mm]	1500
Tipo di treccia	non applicabile
Materiale della treccia	PVC
Antitorsione	1

Miscelatore

Tipo di miscelatore	miscelatore, a due maniglie
Valvole di non ritorno	Sì