ARNIKA

Columna de ducha, con batidora de ducha

Código de producto: NAC_01QK
EAN: 5908212053201
Color: cromo
Garantía [años]: 5

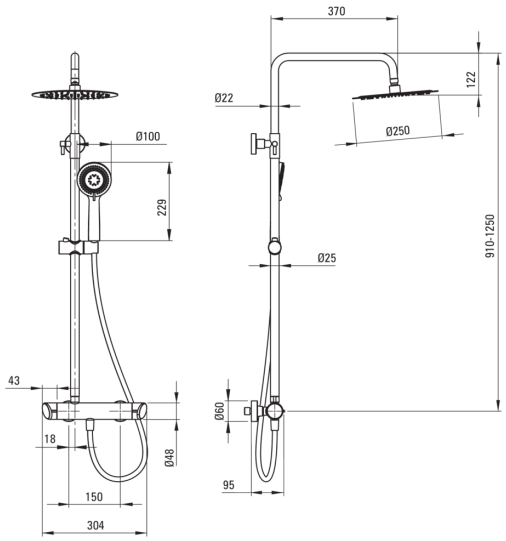

Columnas de ducha

Finalizar	cromo
Mezclador	Sí
Ajuste de altura de la cabeza de lluvia	Sí
Ajuste de altura de la barra de [mm]	825
Ajuste de altura de la barra hasta [mm]	1210

Vara

Material	acero 304
Características adicionales	ángulo de cabeza de ducha ajustable

Alcachofa de la ducha

Forma	redondo
Material	acero 304
Espesor	55
Diámetro [mm]	250
Anti-calcal	Sí
Número de funciones	1
Tipo de transmisión	lluvia
Tiempo de respuesta rápido para encender y apagar el agua	Sí

Duchas de mano

Número de funciones	3
Anti-calcal	Sí
Tipo de transmisión	lluvia, mezclado, Hidromasaje

Manguera

Longitud [mm]	1500
Trenza	no aplica
Material de trenza	PVC
Anti-twist	1

Mezclador

Tipo de mezcladora	mezclador, de dos maneras
Revisar válvulas	Sí

Características:

- Barra de acero
- Solo los mejores materiales cuya calidad es confirmada por la investigación en el laboratorio
- Batería equipada con válvulas de retención, gracias a las cuales el agua mixta no vuelve a la instalación
- Diseño lleno de belleza y armonía
- La variedad de colores ofrece muchas posibilidades de disposición
- Sistema anti-Calc que facilita la eliminación del lodo de piedra
- Ducha superior regulable en altura
- Cuerpo de batería hecho de latón de la más alta calidad
- Una medida dedicada en la oferta es una caja fuerte dedicada para superficies limpias