AGAWA

tuš set, s tuš armaturo

koda izdelka: NAC_01QG
EAN: 5908212083758
Barva: krom
Garancija [leta]: 5

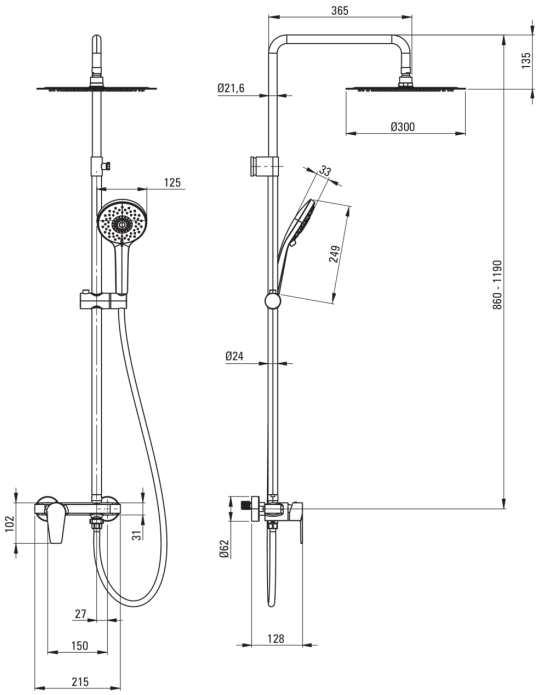

Tuš sistem

Finiš	krom
Armatura	Ja
Nastavitev višine deževne glave	Ja
Prilagoditev višine droga od [mm]	860
Prilagoditev višine droga do [mm]	1190

Drog

Material	jeklo 304
Dodatne karakteristike	nastavljiv kot tuš glave

Tuš glava

Oblika	okroglo
Material	jeklo 304
Debelina	55
Premer [mm]	300
Anti-kalcitni sistem	Ja
Število funkcijskih stikal	1
Tip curka	dež
Hiter odzivni čas odpiranja/zapiranja vode	Ja

Tuš ročke

Število funkcijskih stikal	3
Anti-kalcitni sistem	Ja
Tip curka	dež, mešano, hidromasaža

Cevi

Dolžina [mm]	1500
Tip pletenja	ni relevantno
Material pletenja	PVC
Anti-twist	1

Funkcijsko stikalo

Tip stikala	mehanično, keramično

Armatura vključena

Tip armature	armatura, z eno ročico

karakteristike:

- Jeklen drog
- Samo najboljši materiali, katerih kakovost je potrjena z laboratorijskimi testi
- 3-funkcijska tuš ročka
- Asimetričen, nastavljiv drog
- Edinstven dizajn
- Velika tuš ročka
- Nastavljiv kot tuš ročke
- Vrtljivo mehansko funkcijsko stikalo
- Jeklena tuš glava
- V ponudbi Deante imamo tudi varna namenska čistila
- Sistem Anti-calc, ki olajša odstranjevanje oblog vodnega kamna
- Nastavljiva višina deževne prhe
- Telo armature je izdelano iz najkakovostnejše medenine