AGAWA

Верхний душ, со смесителем для душа

Код товара: NAC_01QG
EAN: 5908212083758
Цвет: хром
Гарантия [лет]: 5

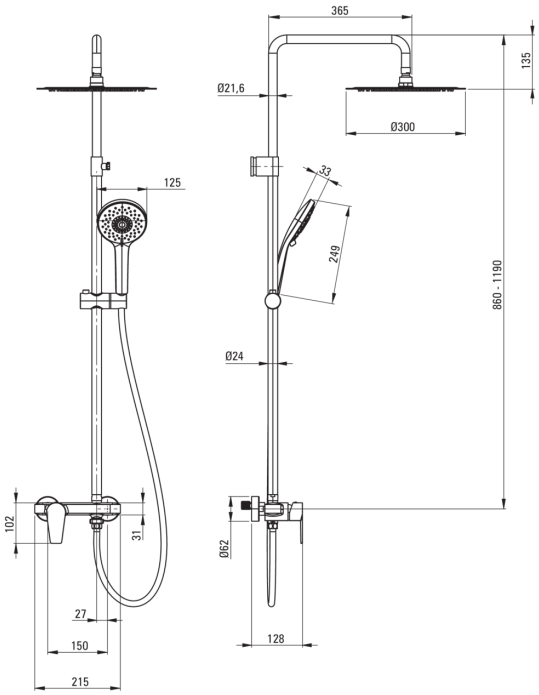

Верхний душ	
Отделка	хром
Смеситель	Да
Регулируемая высота верхнего душа	Да
Регулировка высоты штанги для [мм]	860
Регулировка высоты штанги для [мм]	1190
Штанга для душа	
Материал	сталь 304
Добовочные свойства	Регулировка наклона душевой лейки
Верхний душ	
Форма	круглый
Материал	сталь 304
Толщина [мм]	55
Диаметр [мм]	300
Anti-calc	Да
Количество функций	1
Виды струи	дождевой
Быстрое время отклика на включение и выключение воды	Да
Лейки	
Количество функций	3
Anti-calc	Да
Виды струи	дождевой, смешанный, гидромассаж
Шланги	
Длина [мм]	1500
Вид оплетки	не касается
Материал оплетки	PVC
Anti_twist	1
Переключатель функции	
Тип переключателя	механический керамический
Смесители	
Вид смесителя	смешивающий, однорычажный