CORIO

Colonna doccia, con miscelatore per doccia

Codice prodotto: NAC_01PM
EAN: 5908212083208
Colore: cromo
Garanzia [anni]: 5

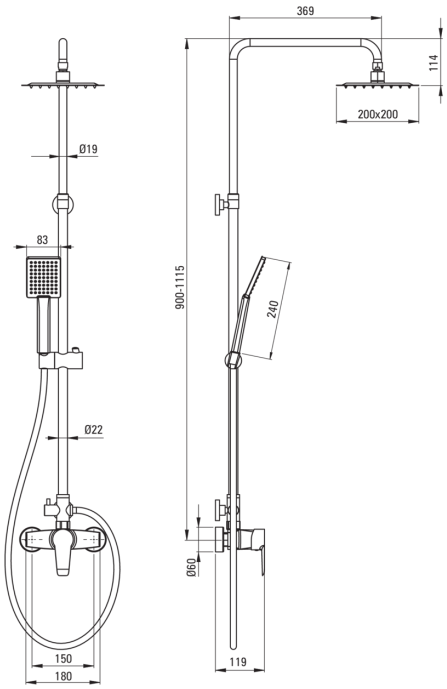

Colonne doccia	
Finitura	cromo
Miscelatore	Sì
Regolazione dell'altezza del soffione	Sì
Regolazione dell'altezza della barra da [mm]	900
Regolazione dell'altezza della barra fino a [mm]	1115
Asta	
Materiale	acciaio 304
Caratteristiche aggiuntive	Angolo del soffione regolabile
Soffione doccia	
Forma	quadrato
Materiale	acciaio 304
Larghezza [mm]	200
Lunghezza [mm]	200
Spessore	55
Anticalcare	Sì
Numero di funzioni	1
Tipo a ruscello	a pioggia
Tempo di risposta rapido per l'accensione e lo spegnimento dell'acqua	Sì
Docce a mano	
Numero di funzioni	1
Anticalcare	Sì
Tipo a ruscello	a pioggia
Tubi flessibili	
Lunghezza [mm]	1500
Tipo di treccia	doppio intrecciato
Materiale della treccia	acciaio inox
Interruttore di funzione	
Tipo di interruttore	meccanica in ceramica
Miscelatore	
Tipo di miscelatore	miscelatore, maniglia singola