CORIO

Columna de ducha, con batidora de ducha

Código de producto: NAC_01PM
EAN: 5908212083208
Color: cromo
Garantía [años]: 5

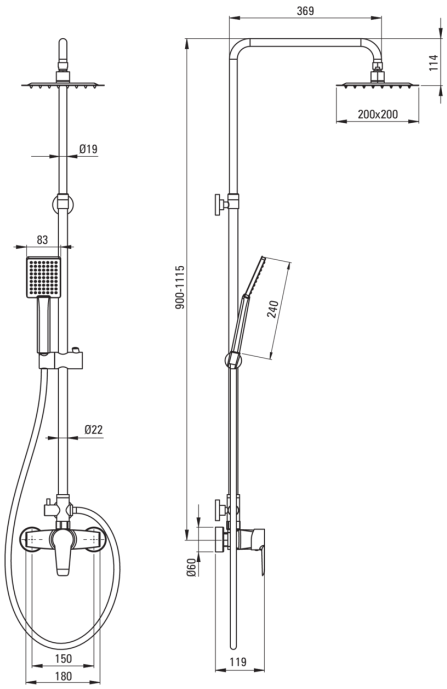

Columnas de ducha

Finalizar	cromo
Mezclador	Sí
Ajuste de altura de la cabeza de lluvia	Sí
Ajuste de altura de la barra de [mm]	900
Ajuste de altura de la barra hasta [mm]	1115

Vara

Material	acero 304
Características adicionales	ángulo de cabeza de ducha ajustable

Alcachofa de la ducha

Forma	cuadrado
Material	acero 304
Ancho [mm]	200
Longitud [mm]	200
Espesor	55
Anti-calcal	Sí
Número de funciones	1
Tipo de transmisión	lluvia
Tiempo de respuesta rápido para encender y apagar el agua	Sí

Duchas de mano

Número de funciones	1
Anti-calcal	Sí
Tipo de transmisión	lluvia

Manguera

Longitud [mm]	1500
Trenza	trenzado
Material de trenza	acero inoxidable

Interruptor de función

Tipo de interruptor	mecánico de cerámica

Mezclador

Tipo de mezcladora	mezclador, piloto único

Características:

- Barra de acero
- Solo los mejores materiales cuya calidad es confirmada por la investigación en el laboratorio
- Sistema anti-Calc que facilita la eliminación del lodo de piedra
- Una medida dedicada en la oferta es una caja fuerte dedicada para superficies limpias
- Ducha superior regulable en altura
- Ajustable el ángulo de inclinación de teleducha
- Cuerpo de batería hecho de latón de la más alta calidad