ALPINIA

Deszczownica z baterią prysznicową

Cena Netto: **648,78 zł**
Cena Brutto: **798,00 zł**

Kod produktu: NAC_01LT
EAN: 5908212068915
Kolor: chrom
Gwarancja [lata]: 5

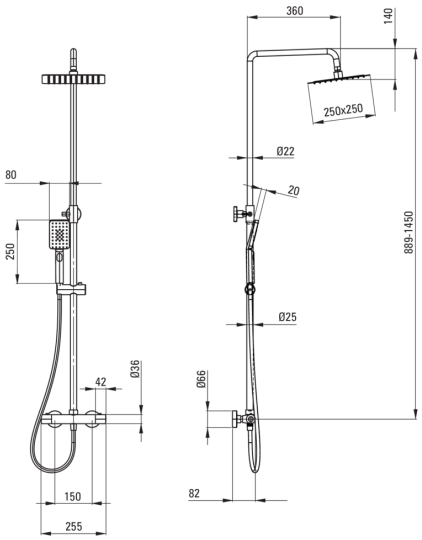

Deszczownica

Wykończenie	chrom
Bateria	Tak
Regulowana wysokość górnej deszczowni	Tak
Regulacja wysokości drążka od [mm]	889
Regulacja wysokości drążka do [mm]	1450

Drążek

Materiał	mosiądz
Dodatkowe cechy	regulowany kąt ustawienia słuchawki natryskowej

Głowica natryskowa

Kształt	kwadratowy
Materiał	stal 304
Szerokość [mm]	250
Długość [mm]	250
Grubość [mm]	55
Anti-calc	Tak
Ilość funkcji	1
Rodzaje strumienia	deszczowy
Szybki czas reakcji na włączenie i wyłączenie wody	Tak

Wąż

Długość [mm]	1500
Rodzaj oplotu	nie dotyczy
Materiał oplotu	PVC
Anti-twist	1

Bateria

Rodzaj baterii	termostatyczna, dwuuchwytowa
Zawory zwrotne	Tak

Wyróżniki:

- Drążek wykonany ze stali
- Tylko najlepsze materiały, których jakość potwierdzamy badaniami w laboratorium
- Bateria wyposażona w zawory zwrotne, dzięki czemu zmieszana woda nie cofa się do instalacji
- W ofercie dedykowany środek bezpieczny dla czyszczonych powierzchni
- Regulowana wysokość deszczownicy