Deszczownica z baterią wannową

Cena Netto: **1625,20 zł**
Cena Brutto: **1999,00 zł**

Kod produktu: NAC_01HT
EAN: 5907650815020
Kolor: chrom
Gwarancja [lata]: 5

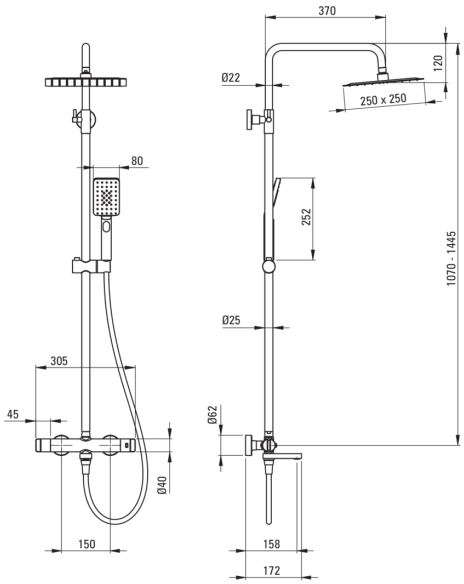

Deszczownica

Wykończenie	chrom
Bateria	Tak
Regulowana wysokość górnej deszczowni	Tak
Regulacja wysokości drążka od [mm]	1070
Regulacja wysokości drążka do [mm]	1445

Drążek

Materiał	stal 304

Głowica natryskowa

Kształt	kwadratowy
Materiał	stal 304
Szerokość [mm]	250
Długość [mm]	250
Grubość [mm]	55
Anti-calc	Tak
Ilość funkcji	1
Rodzaje strumienia	deszczowy
Szybki czas reakcji na włączenie i wyłączenie wody	Tak

Słuchawka

Ilość funkcji	3
Anti-calc	Tak
Rodzaje strumienia	deszczowy, mgiełka wodna, mieszany

Wąż

Długość [mm]	1500
Rodzaj oplotu	nie dotyczy
Materiał oplotu	PVC
Anti-twist	1

Wylewka

Rodzaj wylewki	składana
Aerator	Tak

Przełącznik funkcji

Typ przełącznika	mechaniczny ceramiczny

Bateria

Rodzaj baterii	dwuuchwytowa, termostatyczna
Zawory zwrotne	Tak