FLOKS

Pălărie de duș, 1-funcție

Codul produsului: NAC_01FK
EAN: 5908212039434
Culoarea: cromat
Garanție [ani]: 5

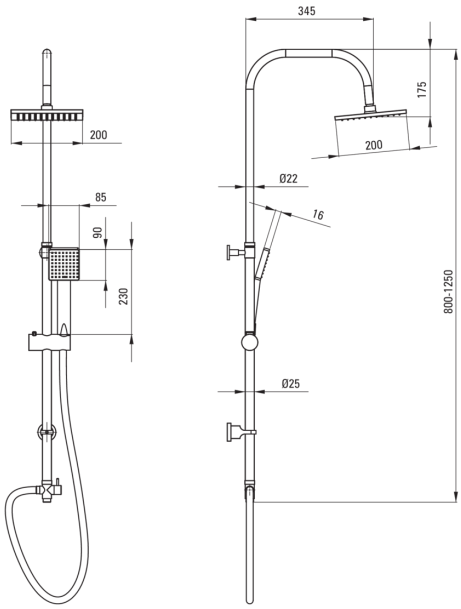

Coloane de duș

Finisaj	cromat
Reglarea înălțimii capului de duș tip ploaie	Da
Reglarea înălțimii barei până la [mm]	800
Reglarea înălțimii barei până la [mm]	1250

Tijă

Distanță reglabilă	Da
Material	oțel inoxidabil
Caracteristici suplimentare	unghi reglabil al capului dușului

Cap de duș

Formă	pătrat
Material	ABS
Lățime [mm]	200
Lungimea [mm]	200
Anti-calc	Da
Număr de funcții	1
Tipul de jet	ploaie

Dușuri de mână

Număr de funcții	1
Anti-calc	Da
Tipul de jet	ploaie

Furtunuri

Lungimea [mm]	1500
Tipul împletiturii	împletitură unică
Material împletitură	oțel inoxidabil

Comutator funcții

Tipul comutatorului	ceramic mecanic

Caracteristici:

- Bară din oțel
- Doar cele mai bune materiale, a căror calitate a fost certificată prin teste de laborator
- Sistem anticalcar care facilitează indepartarea depunerilor de calcar
- Distanță reglabilă a elementelor de fixare, pentru o instalare ușoară a barei pe orificiile existente
- Înălțime reglabilă a dușului
- Agent de curățare special, sigur pentru suprafețele curățate