FLOKS

Columna de ducha, 1 función

Código de producto: NAC_01FK
EAN: 5908212039434
Color: cromo
Garantía [años]: 5

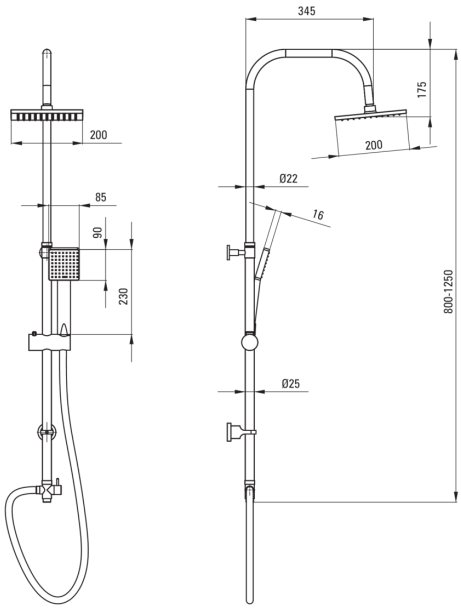

Columnas de ducha

Finalizar	cromo
Ajuste de altura de la cabeza de lluvia	Sí
Ajuste de altura de la barra de [mm]	800
Ajuste de altura de la barra hasta [mm]	1250

Vara

Espaciado ajustable	Sí
Material	acero inoxidable
Características adicionales	ángulo de cabeza de ducha ajustable

Alcachofa de la ducha

Forma	cuadrado
Material	abdominales
Ancho [mm]	200
Longitud [mm]	200
Anti-calcal	Sí
Número de funciones	1
Tipo de transmisión	lluvia

Duchas de mano

Número de funciones	1
Anti-calcal	Sí
Tipo de transmisión	lluvia

Manguera

Longitud [mm]	1500
Trenza	estraqueado
Material de trenza	acero inoxidable

Interruptor de función

Tipo de interruptor	mecánico de cerámica

Características:

- Barra de acero
- Solo los mejores materiales cuya calidad es confirmada por la investigación en el laboratorio
- Sistema anti-Calc que facilita la eliminación del lodo de piedra
- Espaciamiento ajustable de los sujetadores, para una fácil instalación de la barra en los orificios existentes
- Ducha superior regulable en altura
- Una medida dedicada en la oferta es una caja fuerte dedicada para superficies limpias