CORIO

Colonna doccia, con miscelatore per doccia

Codice prodotto: NAC_01EM
EAN: 5908212053409
Colore: cromo
Garanzia [anni]: 5

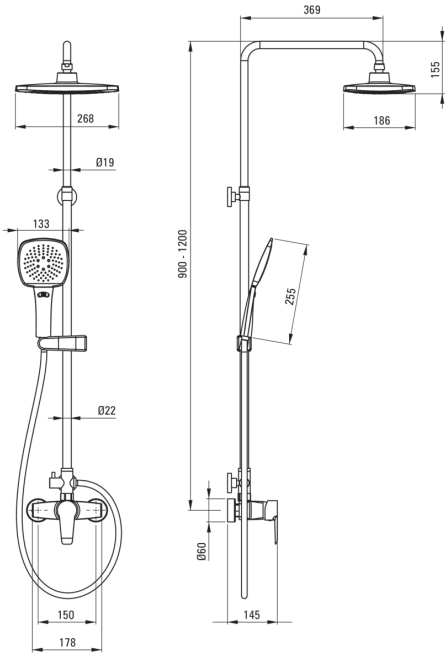

Colonne doccia	
Finitura	cromo
Miscelatore	Sì
Regolazione dell'altezza del soffione	Sì
Regolazione dell'altezza della barra da [mm]	900
Regolazione dell'altezza della barra fino a [mm]	1200
Asta	
Materiale	acciaio 304
Caratteristiche aggiuntive	Angolo del soffione regolabile
Soffione doccia	
Forma	rettangolare
Materiale	ABS
Larghezza [mm]	268
Lunghezza [mm]	186
Spessore	14
Anticalcare	Sì
Numero di funzioni	2
Tipo a ruscello	a pioggia, idromassaggio
Docce a mano	
Numero di funzioni	3
Anticalcare	Sì
Tipo a ruscello	a pioggia, idromassaggio, miscelato
Tubi flessibili	
Lunghezza [mm]	1500
Tipo di treccia	doppio intrecciato
Materiale della treccia	acciaio inox
Interruttore di funzione	
Tipo di interruttore	meccanica in ceramica
Miscelatore	
Tipo di miscelatore	miscelatore

Caratteristiche:

- Barra in acciaio
- Solo i migliori materiali, la cui qualità è stata confermata da test di laboratorio
- Sistema anti-calcare che facilita la rimozione dei depositi di calcare
- Detergente dedicato, sicuro per le superfici pulite
- Il corpo del miscelatore è realizzato in ottone di altissima qualità