ALPINIA

tuš set, z armaturo za kad

koda izdelka: NAC_01AM
EAN: 5908212058923
Barva: krom
Garancija [leta]: 5

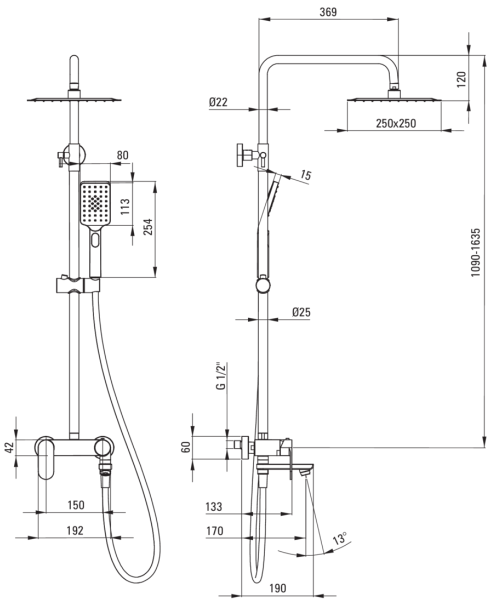

Tuš sistem

Finiš	krom
Armatura	Ja
Nastavitev višine deževne glave	Ja
Prilagoditev višine droga od [mm]	1280
Prilagoditev višine droga do [mm]	1635

Drog

Material	jeklo 304
Dodatne karakteristike	nastavljiv kot tuš glave

Tuš glava

Oblika	kvadrat
Material	jeklo 304
Širina [mm]	250
Dolžina [mm]	250
Debelina	55
Anti-kalcitni sistem	Ja
Število funkcijskih stikal	1
Tip curka	dež
Hiter odzivni čas odpiranja/zapiranja vode	Ja

Tuš ročke

Število funkcijskih stikal	3
Anti-kalcitni sistem	Ja
Tip curka	dež, meglica, mešano

Cevi

Dolžina [mm]	1500
Tip pletenja	ni relevantno
Material pletenja	PVC
Anti-twist	1

Izlivi

Tip izliva	zložljivo
Dolžina izliva za tuš/kad [mm]	184
Perlator	Ja

Funkcijsko stikalo

Tip stikala	mehanično, keramično

Armatura vključena

Tip armature	armatura, z eno ročico