ALPINIA

Верхний душ, со смесителем для ванны

Код товара: NAC_01AM
EAN: 5908212058923
Цвет: хром
Гарантия [лет]: 5

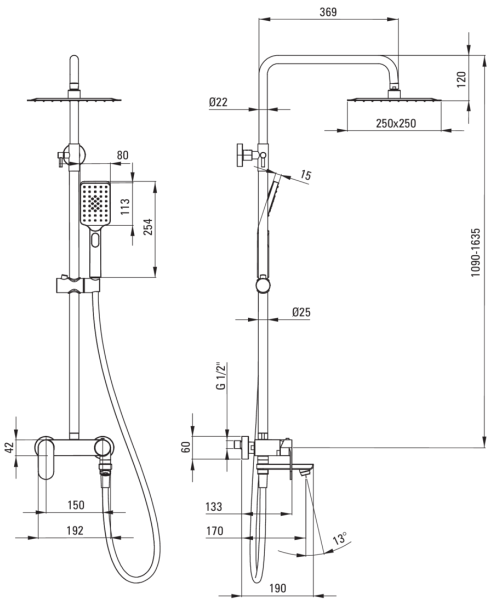

Верхний душ	
Отделка	хром
Смеситель	Да
Регулируемая высота верхнего душа	Да
Регулировка высоты штанги для [мм]	1280
Регулировка высоты штанги для [мм]	1635
Штанга для душа	
Материал	сталь 304
Добовочные свойства	Регулировка наклона душевой лейки
Верхний душ	
Форма	квадратный
Материал	сталь 304
Ширина [мм]	250
Длина [мм]	250
Толщина [мм]	55
Anti-calc	Да
Количество функций	1
Виды струи	дождевой
Быстрое время отклика на включение и выключение воды	Да
Лейки	
Количество функций	3
Anti-calc	Да
Виды струи	дождевой, водяной туман, смешанный
Шланги	
Длина [мм]	1500
Вид оплетки	не касается
Материал оплетки	PVC
Anti_twist	1
Изливы	
Вид излива	складная
Длина излива для душа/ванны [мм]	184
Аэратор	Да
Переключатель функции	
Тип переключателя	механический керамический
Смесители	
Вид смесителя	смешивающий, однорычажный