CORIO

Верхний душ, со смесителем для душа

Код товара: NAC_019M
EAN: 5908212031742
Цвет: хром
Гарантия [лет]: 5

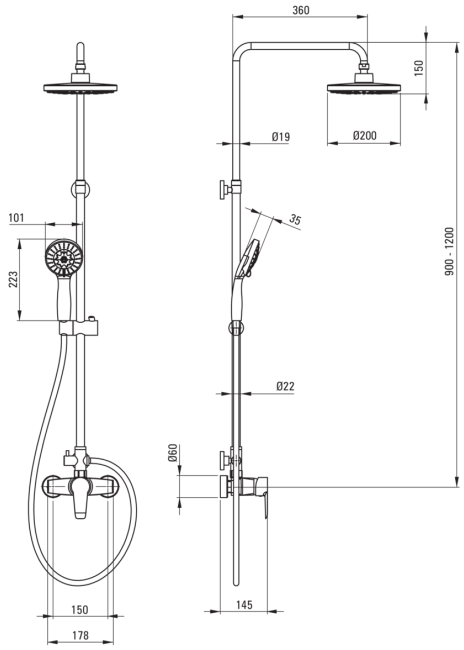

Верхний душ

Отделка	хром
Смеситель	Да
Регулируемая высота верхнего душа	Да
Регулировка высоты штанги для [мм]	900
Регулировка высоты штанги для [мм]	1200

Штанга для душа

Материал	сталь 304
Добовочные свойства	Регулировка наклона душевой лейки

Верхний душ

Форма	круглый
Материал	ABS
Толщина [мм]	80
Диаметр [мм]	200
Anti-calc	Да
Количество функций	2
Виды струи	дождевой, гидромассаж

Лейки

Количество функций	5
Anti-calc	Да
Виды струи	дождевой, гидромассаж, мягкий, 2 x смешанный

Шланги

Длина [мм]	1500
Вид оплетки	двойное плетение
Материал оплетки	нержавеющая сталь

Переключатель функции

Тип переключателя	механический керамический

Смесители

Вид смесителя	смешивающий, однорычажный