CORIO

Duschsystem, mit Duscharmatur

Artikel-Nr.: NAC_019M
EAN: 5908212031742
Farbe: Chrom
Garantie [Jahre]: 5

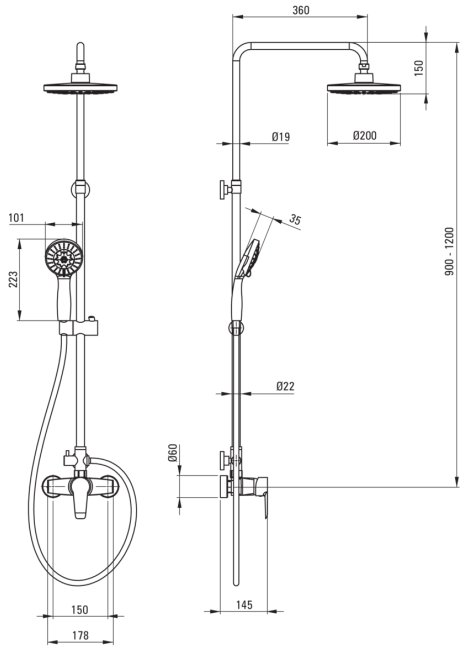

Duschsystem

Ausführung	Chrom
Armatur	Ja
Höhenverstellbare kopfbrause	Ja
Regulierung der stangenhöhe von [mm]	900
Regulierung der stangenhöhe bis [mm]	1200

Stange

Material	Stahl 304
Zusatzmerkmale	regulierbarer Winkel der Einstellung von Kopfbrause

Kopfbrause

Form	rund
Material	ABS
Dicke [mm]	80
Durchschnitt	200
Anti-calc	Ja
Anzahl der funktionen	2
Strahlart	Regen-, Hydromassage

Handbrausen

Anzahl der funktionen	5
Anti-calc	Ja
Strahlart	Regen-, Hydromassage, weich, 2 x gemischt

Schläuche

Länge	1500
Geflechtart	doppelt geflochten
Geflchtmaterial	Rostfreies Stahl

Funktionen-umschalter

Typ des umschalters	mechanisch, keramisch

Armatur

Art der armatur	Mischer, Einhebel

Charakteristishe Merkmale:

- Stahlstange
- Nur die besten Materialien, deren Qualität durch Laboruntersuchungen bestätigt wird
- Handbrause mit Anti-Kalk-System erleichtert das Entfernen von Kalk
- Spezielles Mittel, das für die zu reinigenden Oberflächen unbedenklich ist
- Verstellbare Höhe der Dusche
- Armaturkörper ist aus hochwertigem Messing gefertigt