KERRIA PLUS

Душевые двери

Код товара: KTSWN46P
EAN: 5907650860259
Цвет: nero
Гарантия [лет]: 2

Кабины

Ширина [мм]	600
Высота [мм]	2000
толщина закаленного стекла	6
Отделка стекла	прозрачный
Покрытие Active Cover	Да

Отличительные черты:

- Важно! Для встраиваемого монтажа обязательно приобретите соответствующий профиль KTS_N00X или KTS_000X
- Возможна установка кабины без поддона, прямо на плитку
- Активное покрытие Active Cover
- Возможность использования специального препарата Active Cover
- Профили, компенсирующие кривизну стен
- Прозрачное стекло TOTALWHITE
- Безопасное и прочное закаленное стекло
- Реверсивная дверь, позволяющая установить кабину с правой или левой стороны
- Профильная система позволяет уменьшить кривизну стен
- Только лучшие материалы, качество которых подтверждено лабораторными испытаниями
- Стойкость к ударам, химическим веществам и окрашиванию в соответствии со стандартом PN-EN 14428+A1:2008, подтверждена испытаниями Института керамики и строительных материалов.
- Специальное средство, безопасное для очищаемых поверхностей

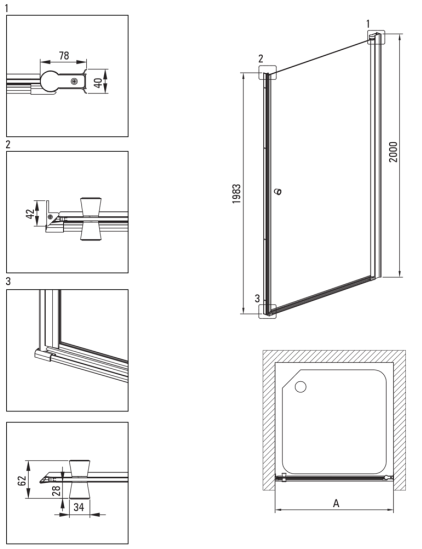

Model	Size [mm]	A [mm]	A + XKC00PX02 [mm]	A + KTS_X22X [mm]
KTSWX45P + KTS_X00X	500x2000	475-500	520-560	500-530
KTSWX46P + KTS_X00X	600x2000	575-600	620-660	600-630
KTSWX47P + KTS_X00X	700x2000	675-700	720-760	700-730
KTSWX42P + KTS_X00X	800x2000	775-800	820-860	800-830
KTSWX41P + KTS_X00X	900x2000	875-900	920-960	900-930