PRIZMA

Bandeja de ducha acrílica, rectangular

Código de producto: KTJ_085B
EAN: 5907650872306
Color: blanco
Garantía [años]: 2

Bandejas de ducha

Material	acrílico
Forma	rectangular
Ancho [mm]	900
Longitud [mm]	1000
Altura [mm]	45

Características:

- Material acrílico duradero, mantenimiento del brillo y el color
- Solo los mejores materiales cuya calidad es confirmada por la investigación en el laboratorio
- Para construir en el nivel del piso, directamente en la regla o en el soporte con material de construcción

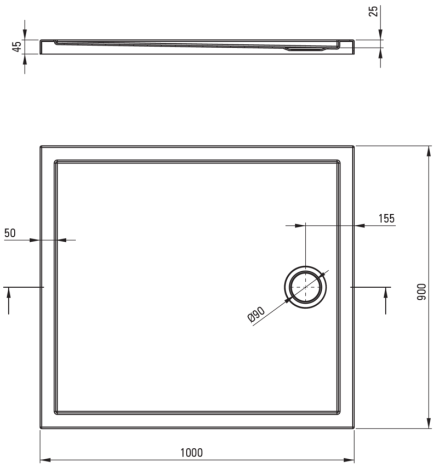

Tolerancja wymiarów ±5% dla wartości do 200 mm i ±3% dla wartości powyżej 200 mm
All dimensions in mm tolerance ±5% for below 200 mm and ±3% for above 200 mm