JASMIN PLUS
tuš kabina, kvadraten

koda izdelka: KTJ_042P
EAN: 5907650879022
Barva: krom
Garancija [leta]: 2

Kabine

oblika	kvadraten
širina [mm]	800
dolžina [mm]	800
višina [mm]	1900
debelina stekla [mm]	5
steklen finiš	transparenten
premaz Active Cover	Ja

karakteristike:
- Hidrofobni premaz Active Cover, da voda lažje odteče s stekla
- Spodnja kolesa omogočajo odstranitev vrat in lažje čiščenje kabine
- Za površine s premazom Active Cover
- Varno in trpežno kaljeno steklo
- Odpornost na udarce, kemikalije in madeže v skladu s standardom PN-EN 14428+A1:2008, potrjena s testi Inštituta za keramiko in gradbene materiale.
- Možnost vgradnje kabine brez tuš kadi, neposredno na ploščice
- V ponudbi Deante imamo tudi varna namenska čistila
- Samo najboljši materiali, katerih kakovost je potrjena z laboratorijskimi testi
- Maskirni montažni elementi
- Profili za izravnavo ukrivljenosti sten

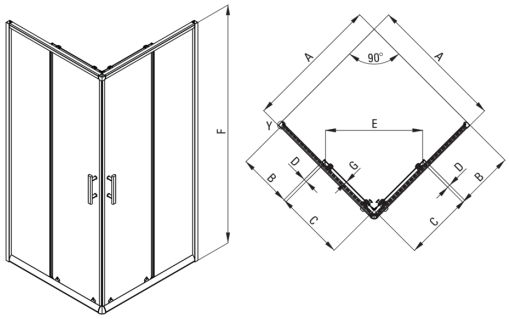

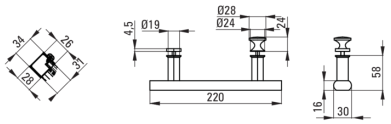

Model	Size	A (mm)	B (mm)	C (mm)	D (mm)	E (mm)	F (mm)	G (mm)
KTJ 042P	800x800	785 - 795	320	400	18	385	1900	5
KTJ 041P	900x900	885 - 895	389	450	18	465	1900	5