PRIZMA

Bañera acrílica, que se construirá en

Código de producto: KTJ_014W
EAN: 5907650860495
Color: blanco
Garantía [años]: 2

Bañeras

Material	acrílico
Ancho [mm]	700
Longitud [mm]	1395
Altura [mm]	410
Metodo de instalacion	En el marco del inodoro

Características:

- Solo los mejores materiales cuya calidad es confirmada por la investigación en el laboratorio
- Material fácil de limpiar y cuidar
- Una medida dedicada en la oferta es una caja fuerte dedicada para superficies limpias

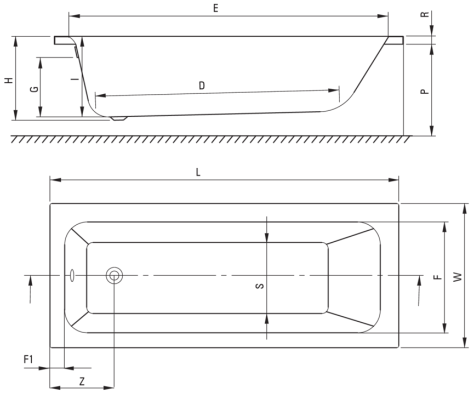

Model	Size [mm]	L	W	H	I	G	D	R	P	S	E	F	F1	Z
KTJ_014W	1400x700	1395	700	410	394	305	910	40	500	380	1245	555	70	300
KTJ_015W	1500x700	1495	700	410	394	305	1010	40	500	380	1345	555	70	300
KTJ_016W	1600x700	1595	700	410	394	305	1110	40	500	380	1445	555	70	300
KTJ_017W	1700x700	1695	700	410	394	305	1210	40	500	380	1545	555	70	300
KTJ_018W	1800x750	1795	750	440	424	305	1310	40	560	430	1645	605	70	300

Tolerancja wymiarów ±5% dla wartości do 200 mm i ±3% dla wartości powyżej 200 mm
All dimensions in mm tolerance ±5% for below 200 mm and ±3% for above 200 mm