CORREO

Granit-Duschtasse, rechteckig

Artikel-Nr.: KQR_577B
EAN: 5907650883890
Farbe: beige
Garantie [Jahre]: 10

Duchtassen

Material	Granit
Form	rechteckig
Breite [mm]	700
Länge	1400
Höhe	45

Charakteristishe Merkmale:

- Eigenschaften von Deante-Granit: Widerstandsfähigkeit gegen Stöße, hohe Temperaturen, Verfärbungen, Temperaturschocks - gemäß der europäischen Norm PN-EN 13310
- Durch die hydrophoben Eigenschaften werden Wassermoleküle abgestoßen
- Die mit Silberionen angereicherte Ausführung fügt antiseptische Eigenschaften hinzu
- Zum bodenebenen Einbau direkt auf dem Estrich oder auf der Baustoffunterlage
- Granit- Duschtasse kann zugeschnitten werden
- Achtung! Siphon NHC_029C passt zur Duschwanne
- Spezielles Mittel, das für die zu reinigenden Oberflächen unbedenklich ist
- Nur die besten Materialien, deren Qualität durch Laboruntersuchungen bestätigt wird

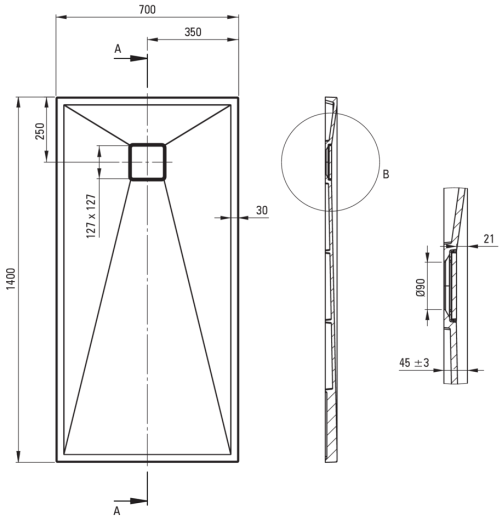

Tolerancja wymiarów ±5% dla wartości do 200 mm i ±3% dla wartości powyżej 200 mm
All dimensions in mm tolerance ±5% for below 200 mm and ±3% for above 200 mm