Drain linéaire, au sol

Code produit: KOS_N06D
EAN: 5907650814351
Couleur: nero
Garantie [années]: 10

Drains

Matériel	acie inoxable inoxydable
Longueur [mm]	600

Caractéristiques:

- Le drain est en acier inoxydable de haute qualité
- Siphon facile à nettoyer
- Seuls les meilleurs matériaux, dont la qualité a été confirmée par des tests en laboratoir
- Certificat hygiénique de l'Institut National d'Hygiène confirmant la conformité du produit
- Agent de nettoyage dédié, sans danger pour les surfaces nettoyées
- Choix de la méthode de montage
- L'ensemble comprend des pieds pour un nivellement facile et un crochet pour retirer la gri
- Insérer humide/sèche - barrière efficace contre les odeurs d'eaux usées

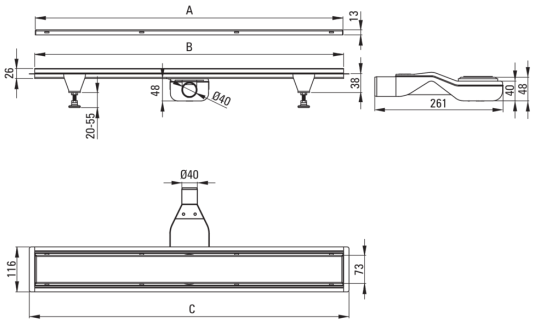

Model	A (mm)	B (mm)	C (mm)
KOS 006D	600	598	630
KOS 007D	700	698	730
KOS 008D	800	798	830
KOS 009D	900	898	930
KOS 010D	1000	998	1030