SILIA

Acryl-Badewanne, Wand-/freistehend

Artikel-Nr.: KDS_015W
EAN: 5907650830801
Farbe: weiß
Garantie [Jahre]: 2

Badewanen

Material	Acryl-
Breite [mm]	750
Länge	1500
Höhe	580
Methode der Montage	Wand-/freistehend, freistehend

Charakteristishe Merkmale:

- Material leicht zu reinigen und zu pflegen
- Flexible Anordnung – freistehende oder gegen Wand montierte Badewanne
- Eine große Auswahl an Armaturen - Wand-, Unterputz- und Bodenmontage
- Nur die besten Materialien, deren Qualität durch Laboruntersuchungen bestätigt wird
- Strapazierfähiges Acrylmaterial, das Glanz und Farbe bewahrt
- Spezielles Mittel, das für die zu reinigenden Oberflächen unbedenklich ist

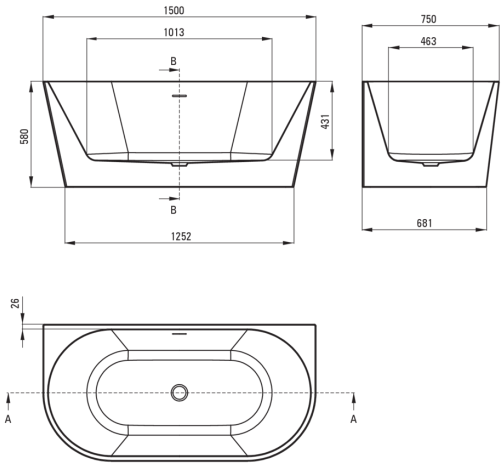

Tolerancja wymiarów ±5% dla wartości do 200 mm i ±3% dla wartości powyżej 200 mm
All dimensions in mm tolerance ±5% for below 200 mm and ±3% for above 200 mm