PEONIA

Set da toilette, a scomparsa

Codice prodotto: CDENNZPW
EAN: 5907650819288
Colore: nero
Garanzia [anni]: 10

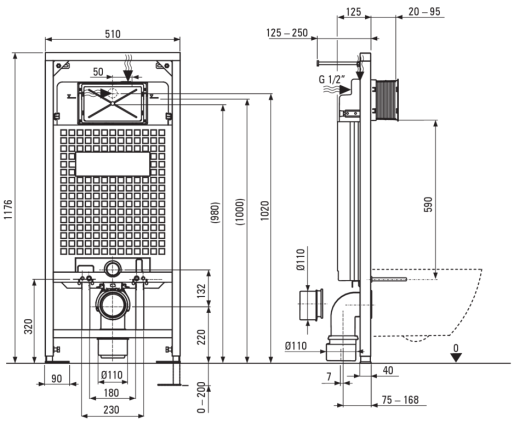

Telaio per wc a scomparsa	
Regolazione altezza telaio [mm]	200
Capacità serbatoio [l]	9
Doppio scarico [i]	3/6
Progettato per l'involucro leggero	Sì
Designato per l'installazione davanti al muro portante	Sì
Valvola di connessione g1/2"	Sì
Risciacquo e riempimento silenzioso	Sì
Distanza tra i bulloni di montaggio 180 mm e 230 mm	Sì
Vaso wc	
Finitura	nero
Tipo	a parete
Tipo a cerchione	senza bordo
Supporti nascosti	Sì
Sedile per wc	
Sedile per wc a chiusura rallentata	Sì
Sedile per wc sottile	Sì
Cerniere cromate	Sì
Smontaggio rapido del sedile	Sì
Antibatterico	Sì
Pulsanti per il telaio	
Finitura	nero
Tipo di superficie	opaco
Tipo a bottone	doppio

Caratteristiche:

- Pulsante doppio, che consente di regolare la quantità di acqua utilizzata per lo sciacquone
- La ceramica dura e resistente non perde le sue proprietà con l'uso prolungato
- Rivestimento antibatterico che impedisce la crescita di microorganismi
- Vaso senza bordo per facilitare la pulizia e l'igiene
- Sedile del WC con chiusura morbida
- Sistema di montaggio con fissaggi nascosti
- Certificato igienico dell'Istituto Nazionale di Igiene che conferma la conformità del prodotto agli standard di sicurezza
- Detergente dedicato, sicuro per le superfici pulite