ALPINIA

Elemento externo, para la caja de la batidora

Código de producto: BXY_0GAM
EAN: 5908212084618
Color: cromo
Garantía [años]: 2

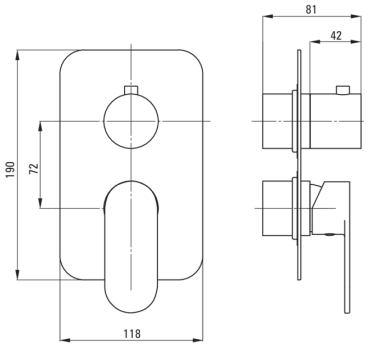

Mezclador

Finalizar	cromo
Material	latón
Tipo de mezcladora	Caja oculta, mezclador
Metodo de instalacion	ocultado

Características:

- Diseño ligero y sutil
- Los mejores materiales que garantizan durabilidad y confiabilidad del producto
- Atemporalidad y posibilidades de creación ilimitadas
- Complementariedad y complejidad de la oferta
- Asamblea cómoda: puede instalar la caja ahora y elegir los elementos externos en cualquier momento
- Una medida dedicada en la oferta es una caja fuerte dedicada para superficies limpias
- Solo los mejores materiales cuya calidad es confirmada por la investigación en el laboratorio