ALPINIA

Unterputz-Duschset, mit Mischbox

Artikel-Nr.: BXYZZGAM
EAN: 5907650821045
Farbe: Gold
Garantie [Jahre]: 7

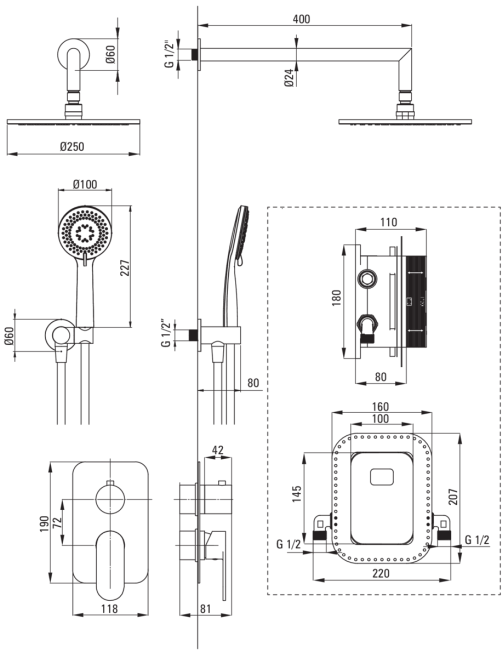

Armatur

Art der armatur	Unterputzbox, Mischer
Methode der montage	Unterputz-
Akkustische gruppe	I (x ≤ 20)

Ausläufe

Ausladung der duscharmatur/ badewannenarmaur [mm]	388

Kopfbrause

Material	Rostfreies Stahl
Breite [mm]	250
Länge	250
Anti-calc	Ja
Anzahl der funktionen	1
Strahlart	Regen-

Handbrausen

Anzahl der funktionen	3
Anti-calc	Ja
Strahlart	Regen-, Wassersprühnebel, gemischt

Winkelanschlusse

Ausführung	Gold
Anschlusart	für Schlauch mit Handbrause-Halterung
Form	rund
Material	Messing
Anschlussgewinde	Ja
Unterputzmontage	Ja

Charakteristishe Merkmale:

- Leichtes und dezentes Design
- Zeitlosigkeit und unbeschränkte Möglichkeiten der Gestaltung
- Komplementarität und Komplexität des Angebots
- Handbrause mit Anti-Kalk-Funktion
- Einstellbarer Winkel der Brause
- Anti-Twist-System verhindert das Verdrehen des Schlauchs
- Unterputzmontage für ästhetische Gestaltung im Bad
- Spezielles Mittel, das für die zu reinigenden Oberflächen unbedenklich ist
- Bequeme Installation - BOX kann jetzt installiert werden und die äußeren Elemente können zu einem beliebigen Zeitpunkt ausgewählt werden
- Nur die besten Materialien, deren Qualität durch Laboruntersuchungen bestätigt wird
- Armaturkörper ist aus hochwertigem Messing gefertigt
- 3-Funktions-Duschschalter mit Sperre für 2 Funktionen