BOX

Zestaw prysznicowy podtynkowy z BOXem termostatycznym

Kod produktu: BXYZGEBT
EAN: 5907650821052
Kolor: złoty
Gwarancja [lata]: 7

Cena Netto: **3007,32 zł**
Cena Brutto: **3699,00 zł**

deante

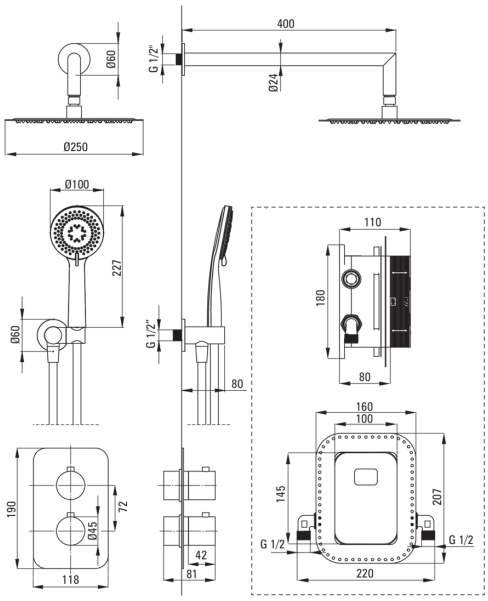

Bateria

Rodzaj baterii	BOX podtynkowy, termostatyczna
Sposób montażu	podtynkowy

Wylewka

Rodzaj wylewki	obrotowa
Zasięg wylewki natryskowej/ wannowej [mm]	384

Głowica natryskowa

Kształt	okrągły
Materiał	stal nierdzewna
Średnica [mm]	250
Ilość funkcji	1

Słuchawka

Ilość funkcji	3
Anti-calc	Tak
Rodzaje strumienia	deszczowy, mieszany, hydromasaż

Wąż

Długość [mm]	1500
Rodzaj oplotu	nie dotyczy
Materiał oplotu	PVC
Anti-twist	1

Przyłącze kątowe

Wykończenie	złoty
Rodzaj przyłącza	do węża z uchwytem na słuchawkę
Kształt	okrągły
Materiał	mosiądz
Gwint przyłącza	Tak
Montaż podtynkowy	Tak

Wyróżniki:

- Montaż podtynkowy zapewnia estetykę łazienki
- Wygodny montaż - możesz zainstalować BOX już teraz, a elementy zewnętrzne wybrać w dowolnym momencie
- Najlepsze materiały gwarantujące trwałość i niezawodność produktu
- Ponadczasowość i nieograniczone możliwości tworzenia
- Komplementarność i kompleksowość oferty
- System Anti-twist zapobiegający skręcaniu się węża
- Trwałe końcówki węża wykonane z mosiądzu
- Regulowany kąt nachylenia słuchawki
- Słuchawka z funkcją Anti-calc
- System Anti-calc ułatwiający usuwanie osadu kamiennego
- 3-funkcyjna słuchawka
- W ofercie dedykowany środek bezpieczny dla czyszczonych powierzchni
- Tylko najlepsze materiały, których jakość potwierdzamy badaniami w laboratorium

- Korpus baterii wykonany z najwyższej jakości mosiądzu
- Blokada temperatury 38°C zapobiega poparzeniom
- Ultra cienka, stalowa głowica
- Powłoka nanoszona metodą PVD
- 3-funkcyjny przełącznik natrysku z możliwością blokady na 1, 2 lub 3 funkcje