BOX

Душова кабіна, з термостатичним BOXом

Код продукту: BXYZFEBT
EAN: 5907650844891
Колір: матова сталь
Гарантія: 7

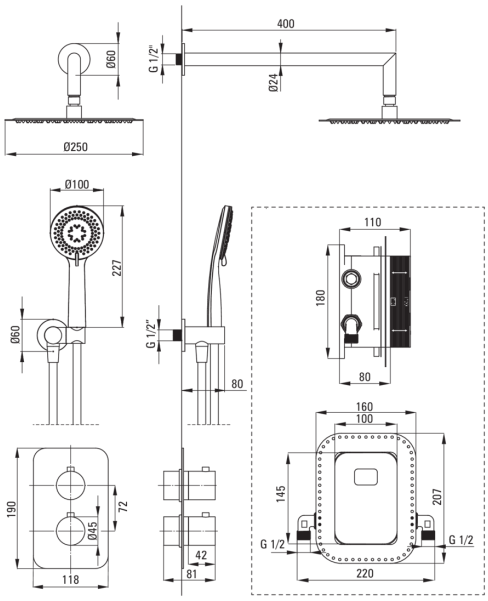

Змішувач

Тип змішувача	Бокс прихованого монтажу, термостатичний
Спосіб монтажу	прихований
Акустична група	I (x ≤ 20)

Носики

Вид носика	нерухомий

Верхній душ

Форма	круглий
Матеріал	сталь 304
Товщина	4.5
Діаметр [мм]	250
Anti calc	Так
Швидкий час відгуку на ввімкнення і вимкнення води	Так

Лійки

Кількість функцій	3
Anti calc	Так
Типи потоку	дощовий, змішаний, гідромасаж

Шланги

Довжина [мм]	1500
Тип обплетення	не стосується
Anti_twist	1

Кутове з'єднання

Оздоблення	сталь
Тип кронштейна	для шланга з тримачем лійки
Форма	круглий
Матеріал	латунь
Винт кронштейна	Так
Прихований монтаж	Так

Відмінна риса:

- Зручна установка - ви можете встановити BOX прямо зараз, а зовнішні елементи вибрати в будь-який час
- Позачасовість і безмежні можливості для творчості
- Взаємодоповнюваність і комплексність пропозиції
- Кращі матеріали, що гарантують довговічність і надійність продукту
- Тільки найкращі матеріали, якість яких ми підтверджуємо дослідженнями в лабораторії
- Інноваційне та просте в догляді покриття - шліфована сталь
- Блокування температури 38 ° запобігає опікам
- Регульований кут нахилу лійки
- Система Anti-calc для полегшення видалення кам'яного осаду
- Ультратонка сталева головка
- Система Anti-twist для запобігання скручування шланга
- Сталева розпилювальна головка
- Засіб для очищення санітарної арматури доступний у всіх кольорах

- Прихований монтаж забезпечує естетику ванної кімнати
- Блокування температури 38°C для запобігання опіків
- Анти-calc функція
- 3-функціональна лійка
- Міцні кінці шланга з латуні