HIACYNT

podometni tuš komplet, z armaturo BOX

koda izdelka: BXYZAQHM
EAN: 5908212097137
Barva: bel
Garancija [leta]: 7

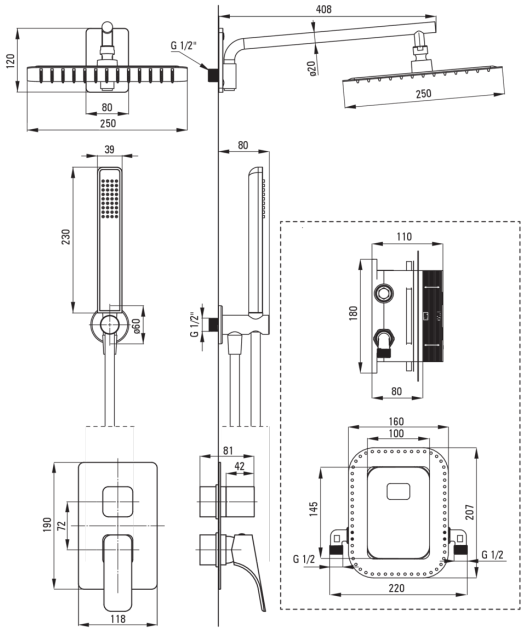

Armatura vključena

Tip armature	podometni BOX, armatura
Metoda montaže	podometen

Izlivi

Tip izliva	fiksno
Dolžina izliva za tuš/kad [mm]	384

Tuš glava

Oblika	kvadrat
Material	jeklo 304
Širina [mm]	200
Dolžina [mm]	200
Debelina	55
Anti-kalcitni sistem	Ja
Število funkcijskih stikal	1
Tip curka	dež
Hiter odzivni čas odpiranja/zapiranja vode	Ja

Tuš ročke

Število funkcijskih stikal	1
Anti-kalcitni sistem	Ja
Tip curka	dež

Cevi

Dolžina [mm]	1500
Tip pletenja	ni relevantno
Material pletenja	PVC
Anti-twist	1

Kotni priključki

Finiš	bel
Tip priključka	za cev z držalom za tuš ročko
Oblika	okroglo
Material	medenina
Navoj priključka 1/2"	Ja
Podometna montaža	Ja

karakteristike:

- Samo najboljši materiali, katerih kakovost je potrjena z laboratorijskimi testi
- Inovativen in trpežen premaz Bianco
- Podometna montaža poskrbi za estetiko kopalnice
- Sistem anti-twist, ki preprečuje zvijanje cevi
- Tuš ročka s sistemom Anti-calc, ki olajša odstranjevanje vodnega kamna
- Priročna montaža - BOX lahko namestite zdaj in kadar koli izberete zunanje elemente
- Najboljši materiali zagotavljajo trpežnost in zanesljivost izdelka
- Brezčasnost in neomejene ustvarjalne možnosti
- Komplementarnost in celovitost ponudbe
- Sodoben dizajn s pridihom brezčasnosti
- V ponudbi Deante imamo tudi varna namenska čistila
- Telo armature je izdelano iz najkakovostnejše medenine

- 3-funkcijsko stikalo za prho z možnostjo zaklepanja na 2 funkciji