HIACYNT

Set doccia a scomparsa, con BOX miscelatore

Codice prodotto: BXYZAQHM
EAN: 5908212097137
Colore: bianco
Garanzia [anni]: 7

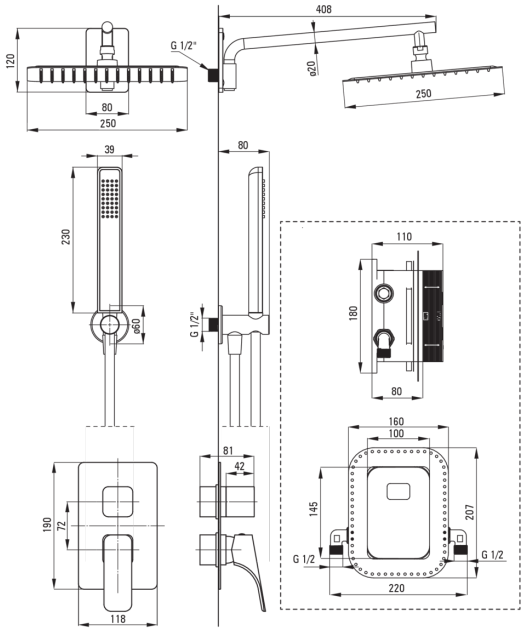

Miscelatore	
Tipo di miscelatore	Scatola a scomparsa, miscelatore
Metodo di installazione	a scomparsa
Beccucci	
Tipo a beccuccio	fermo
Gamma delle bocchette per doccia/ vasca [mm]	384
Soffione doccia	
Forma	quadrato
Materiale	acciaio 304
Larghezza [mm]	200
Lunghezza [mm]	200
Spessore	55
Anticalcare	Sì
Numero di funzioni	1
Tipo a ruscello	a pioggia
Tempo di risposta rapido per l'accensione e lo spegnimento dell'acqua	Sì
Docce a mano	
Numero di funzioni	1
Anticalcare	Sì
Tipo a ruscello	a pioggia
Tubi flessibili	
Lunghezza [mm]	1500
Tipo di treccia	non applicabile
Materiale della treccia	PVC
Antitorsione	1
Connessione angolare	
Finitura	bianco
Tipo di connessione	per il tubo flessibile con supporto per doccetta
Forma	rotondo
Materiale	in ottone
Filetto di connessione	Sì
Montaggio a scomparsa	Sì