HIACYNT

Kit de douche encastré, avec mélangeur BOX

Code produit: BXYZAQHM
EAN: 5908212097137
Couleur: bianco
Garantie [années]: 7

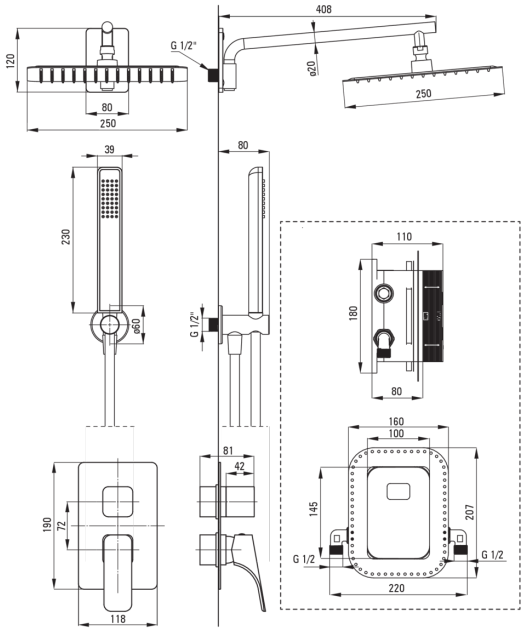

Mitigeur	
Type de mitigeur	BOX Cachée, mixer
Méthode de montage	encastré
Becs	
Type de bec	fixe
La distance bec douche/baignoire [mm]	384
Pommeau de douche	
Forme	carré
Matériel	acie inoxable 304
Largeur [mm]	200
Longueur [mm]	200
Épaisseur	55
Anti-calcaire	Oui
Nombre de fonctions	1
Types de flux	pluie de douche
Temps de réaction rapide pour ouvrir et fermer l'eau	Oui
Douchettes à main	
Nombre de fonctions	1
Anti-calcaire	Oui
Types de flux	pluie de douche
Flexibles	
Longueur [mm]	1500
Type de tresse	n'est pas applicable
Matériau de la tresse	PVC
Anti-torsion	1
Connexion angulaire	
Finition	bianco
Type de connexion	pour flexible avec support de douchette
Forme	rond
Matériel	cuivre
Fil de connexion	Oui
Montage encastré	Oui

Caractéristiques:

- Seuls les meilleurs matériaux, dont la qualité a été confirmée par des tests en laboratoire
- Revêtement Bianco innovant et durable
- L'installation encastrée assure l'esthétique de la salle de bain
- Système anti-torsion, empêchant le tuyau de se tordre
- La douchette avec système Anti-calc facilite l'élimination du calcaire
- Assemblage pratique - vous pouvez installer la BOX maintenant et choisir des éléments externes à tout moment
- Les meilleurs matériaux garantissent la durabilité et la fiabilité du produit
- Intemporalité et possibilités créatives illimitées
- Complémentarité et exhaustivité de l'offre

- Design moderne avec une touche d'intemporalité
- Agent de nettoyage dédié, sans danger pour les surfaces nettoyées
- Le corps du mitigeur est en cuivre de la plus haute qualité
- echangeur de fonction