HIACYNT

Juego de ducha oculto, con caja de mezcladora

Código de producto: BXYZ0QHM
EAN: 5908212084861
Color: cromo
Garantía [años]: 7

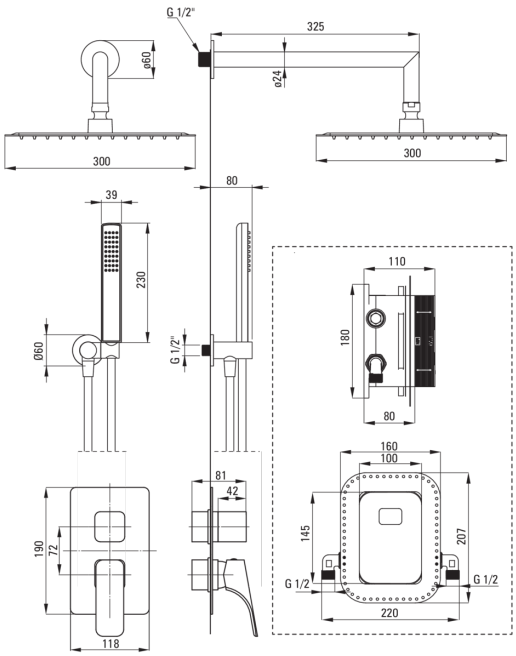

Mezclador	
Tipo de mezcladora	Caja oculta, mezclador
Metodo de instalacion	ocultado
Boquiabiertos	
Tipo de boquilla	aún
Gama de boquilla de ducha/ baño [mm]	325
Alcachofa de la ducha	
Forma	cuadrado
Material	acero 304
Ancho [mm]	300
Longitud [mm]	300
Espesor	55
Anti-calcal	Sí
Número de funciones	1
Tipo de transmisión	lluvia
Tiempo de respuesta rápido para encender y apagar el agua	Sí
Duchas de mano	
Número de funciones	1
Anti-calcal	Sí
Tipo de transmisión	lluvia
Manguera	
Longitud [mm]	1500
Trenza	no aplica
Material de trenza	PVC
Anti-twist	1
Conexión angular	
Finalizar	cromo
Tipo de conección	para la manguera con soporte de ducha manual
Forma	redondo
Material	latón
Hilo de conexión	Sí
Montaje oculto	Sí

Características:

- Solo los mejores materiales cuya calidad es confirmada por la investigación en el laboratorio
- El ensamblaje oculto asegura la estética del baño
- La teleducha con sistema antical facilita la eliminación de la cal
- Sistema anti-Twist que evita la torcedura de la serpiente
- Asamblea cómoda: puede instalar la caja ahora y elegir los elementos externos en cualquier momento
- Los mejores materiales que garantizan durabilidad y confiabilidad del producto
- Atemporalidad y posibilidades de creación ilimitadas
- Complementariedad y complejidad de la oferta
- Diseño moderno con un toque de atemporalidad
- Una medida dedicada en la oferta es una caja fuerte dedicada para

superficies limpias
- Cuerpo de batería hecho de latón de la más alta calidad