ARNIKA

Falsík alatti zuhanyszett, keverő BOX-al

Cikkszám: BXYZ0QAM
EAN: 5907650821069
Szín: króm
Garancia [év]: 7

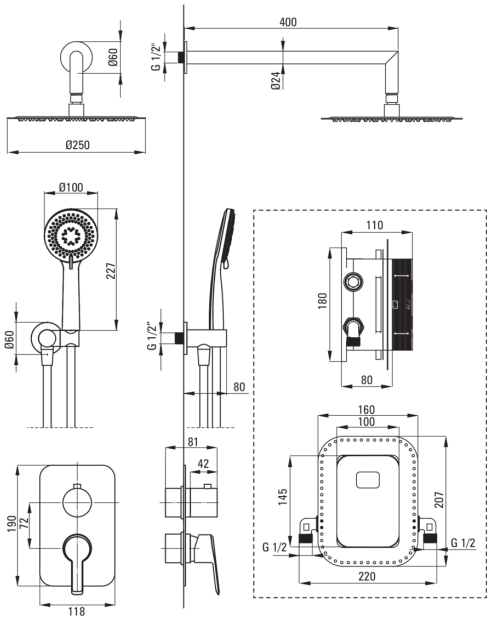

Csaptelep

Csaptelep típusa	Falsík alatti BOX, keverő
Beszerelési mód	falsík alatti
Akusztikai osztály [db]	I (x ≤ 20)

Kifolyócsövek

Kifolyó típusa	fix
Zuhany / kád kifolyócső hatótávolsága [mm]	400

Zuhanyfej

Alak	kerek
Anyag	sárgaréz
Átmérő [mm]	250
Anti-calc	Igen
Funkciók száma	1

Kézizuhanyok

Funkciók száma	3
Anti-calc	Igen
Áramlások típusai	esőztető, kevert, hidromasszázs

Csövek

Hosszúság [mm]	1500
Fonat típusa	nem alkalmazható
Fonás anyaga	PVC
Anti calc/vízkőmegelőzés	1

Sarokcsatlakozó

Kivitelezés	króm
Csatlakozó típusa	kézizuhany tartóval ellátott tömlőhöz
Alak	kerek
Anyag	sárgaréz
Csatlakozó menet	Igen
Falsík alatti szerelés	Igen

Kiemelések:

- Kényelmes telepítés - a BOX-ot most telepítheti, és bármikor kiválaszthatja a külső elemeket
- A legjobb anyagok garantálják a termék tartósságát és megbízhatóságát
- Időtlenség és korlátlan kreatív lehetőségek
- Az ajánlat komplementaritása és átfogósága
- 3 funkciós kézizuhany
- Vízkőmentesítő funkció
- Vízkőmentesítő rendszer a vízkő egyszerű eltávolításához
- A készlet tartalmaz egy szűkítőt, amely csökkenti a víz áramlását
- Falsík alatti beépítés az esztétikum megőrzése érdekében a fürdőszobában
- Dedikált tisztítószer, a felületek biztonságos tisztítására
- A színválaszték sokféle elrendezési lehetőséget kínál
- Dizájn tele szépséggel és harmóniával
- Csak a legjobb alapanyagokból, amelyek minőségét laboratóriumi

vizsgálatok igazolták
- A csaptelep teste a legkiválóbb minőségű sárgarézből készült
- 3-funkciós zuhanyváltó, 2 funkcióra reteszelhető zárral