ARNIKA

Unterputz-Duschset, mit Mischbox

Artikel-Nr.: BXYWNQAM
EAN: 5907650859635
Farbe: Nero
Garantie [Jahre]: 7

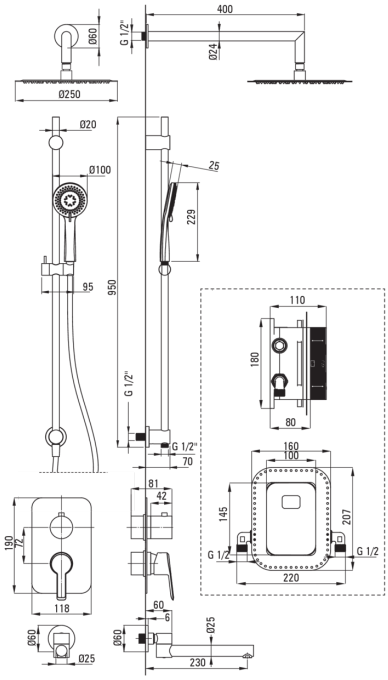

Armatur

Art der armatur	Unterputzbox, Mischer
Methode der montage	Unterputz-
Akkustische gruppe	I (x ≤ 20)

Ausläufe

Auslaufart	klappar
Ausladung der duscharmatur/ badewannenarmaur [mm]	230

Kopfbrause

Form	rund
Material	Stahl 304
Dicke [mm]	4.5
Durchschnitt	250
Anti-calc	Ja
Strahlart	Regen-
Schnelle reaktionszeit auf ein- und waserausschalten	Ja

Handbrausen

Anzahl der funktionen	3
Anti-calc	Ja
Strahlart	Regen-, gemischt, Hydromassage

Schläuche

Länge	1500
Geflechtart	nicht zutreffend
Geflchtmaterial	PVC
Anti-twist	2

Charakteristishe Merkmale:

- Die Vielfalt der Farben bietet viele Gestaltungsmöglichkeiten
- Design voller Schönheit und Harmonie
- Innovative, langlebige und leicht zu reinigende Nero-Beschichtung
- Nur die besten Materialien, deren Qualität durch Laboruntersuchungen bestätigt wird
- Zeitlosigkeit und unbeschränkte Möglichkeiten der Gestaltung
- Komplementarität und Komplexität des Angebots
- Unterputzmontage für ästhetische Gestaltung im Bad
- Anti-Kalk-System zur einfachen Entfernung von Kalkablagerungen
- Anti-Twist-System verhindert das Verdrehen des Schlauchs
- Handbrause mit Anti-Kalk-Funktion
- Stahlstange
- Zusätzlicher Waschbeckenbelüfter enthalten
- Klappbarer Auslauf erhöht den Komfort und die Sicherheit
- Ultradünner Stahlkopf
- Spezielles Mittel, das für die zu reinigenden Oberflächen unbedenklich ist