ARNIKA

Zestaw prysznicowy podtynkowy z BOXem mieszaczowym

Kod produktu: BXYW0QAM
EAN: 5907650859604
Kolor: chrom
Gwarancja [lata]: 7

Cena Netto: **2356,91 zł**
Cena Brutto: **2899,00 zł**

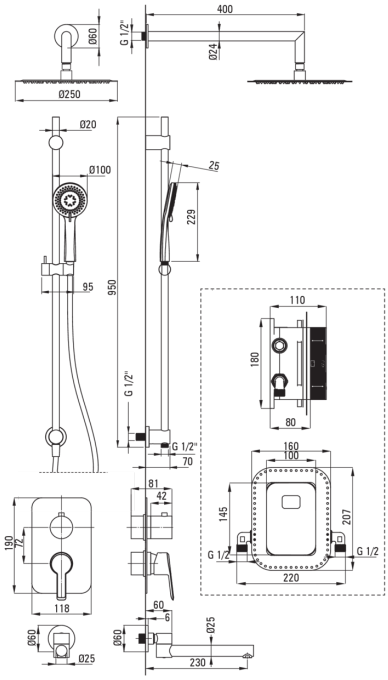

Bateria

Rodzaj baterii	BOX podtynkowy, mieszaczowa
Sposób montażu	podtynkowy
Grupa akustyczna [db]	I (x ≤ 20)

Wylewka

Rodzaj wylewki	stała
Zasięg wylewki natryskowej/ wannowej [mm]	400

Głowica natryskowa

Kształt	okrągły
Materiał	stal 304
Grubość [mm]	55
Średnica [mm]	400
Anti-calc	Tak
Ilość funkcji	1
Rodzaje strumienia	deszczowy
Szybki czas reakcji na włączenie i wyłączenie wody	Tak

Słuchawka

Ilość funkcji	3
Anti-calc	Tak
Rodzaje strumienia	deszczowy, mieszany, hydromasaż

Wąż

Długość [mm]	1500
Rodzaj oplotu	nie dotyczy
Materiał oplotu	PVC
Anti-twist	1

Wyróżniki:

- Design pełen piękna i harmonii
- Różnorodność kolorów daje wiele możliwości aranżacji
- Tylko najlepsze materiały, których jakość potwierdzamy badaniami w laboratorium
- Ponadczasowość i nieograniczone możliwości tworzenia
- Komplementarność i kompleksowość oferty
- Montaż podtynkowy zapewnia estetykę łazienki
- System Anti-calc ułatwiający usuwanie osadu kamiennego
- System Anti-twist zapobiegający skręcaniu się węża
- Słuchawka z funkcją Anti-calc
- W komplecie dodatkowy aerator umywalkowy
- Składana wylewka zwiększa komfort i bezpieczeństwo
- Ultra cienka, stalowa głowica
- W ofercie preparat do czyszczenia armatury we wszystkich kolorach