ERIDAN

Konyhai csaptelep, vízszűrő csatlakozóval

Cikkszám: BRE_R75M
EAN: 5907650864080
Szín: szálcsiszolt arany
Garancia [év]: 7

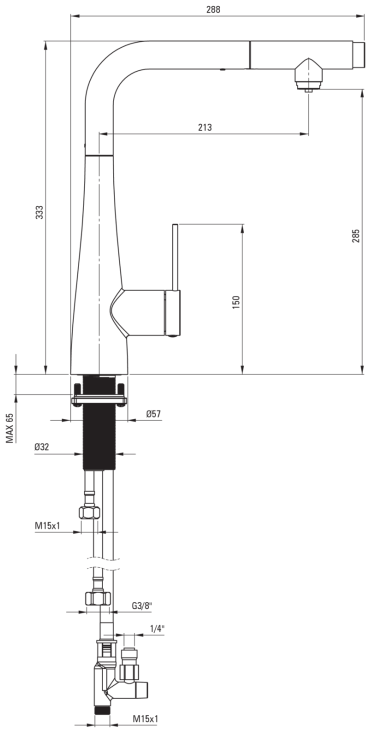

Csaptelep	
Kivitelezés	szálcsiszolt arany
Anyag	acél 304
Csaptelep típusa	egykaros, keverő, vízszűrő csatlakoztatásához
Beszerelési mód	álló
Átfolyási osztály [l/perc]	Z - 4-9 l/min
Akusztikai osztály [db]	I (x ≤ 20)
Csaptelep betét	
Betét mérete	35 mm
Kifolyócsövek	
Kifolyó típusa	kihúzott
Anyag	rozsdamentes acél
Perlátorok	
Perlátor típusa	honeycomb
Perlátor mérete	M24
Csatlakozó tömlők	
Hosszúság [mm]	600
Menet beszereléshez	3/8"

Kiemelések:

- Z átfolyási osztály (4-9 l/perc), amely lehetővé teszi a vízfogyasztás csökkentését
- 45 cm-es csatlakozó tömlők mellékelve
- A szerelőhüvely megkönnyíti a csaptelep felszerelését
- Csaptelep funkcionális kihúzható kézizuhannyal
- A csaptelep a falhoz nagyon közel is felszerelhető.
- Kihúzható kifolyócső a szűrt vízhez
- Innovatív és könnyen kezelhető bevonat - szálcsiszolt arany
- A csaptelep perlátorral van felszerelve
- Csak a legjobb alapanyagokból, amelyek minőségét laboratóriumi vizsgálatok igazolták