ERIDAN

Konyhai csaptelep, vízszűrő csatlakozóval

Cikkszám: BRE_N75M
EAN: 5907650864073
Szín: Nero
Garancia [év]: 7

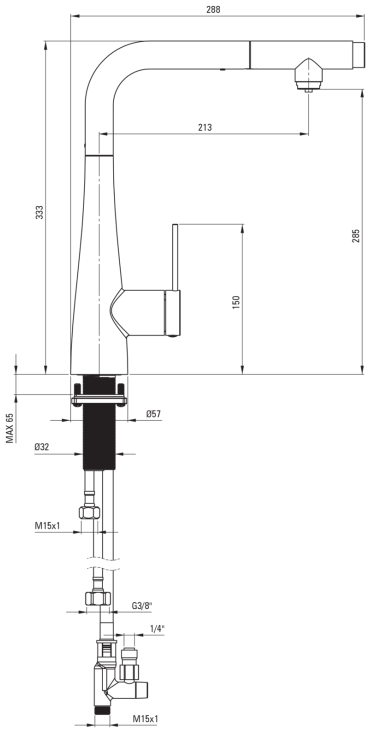

Csaptelep	
Kivitelezés	Nero
Anyag	acél 304
Átfolyási osztály [l/perc]	Z - 4-9 l/min
Akusztikai osztály [db]	I (x ≤ 20)
Csaptelep betét	
Betét mérete	35 mm
Kifolyócsövek	
Kifolyó típusa	kihúzott
Anyag	acél 304
Perlátorok	
Perlátor típusa	honeycomb
Perlátor mérete	M24
Csatlakozó tömlők	
Hosszúság [mm]	600
Menet beszereléshez	3/8"
Csövek	
Hosszúság [mm]	1500

Kiemelések:

- Z átfolyási osztály (4-9 l/perc), amely lehetővé teszi a vízfogyasztás csökkentését
- 45 cm-es csatlakozó tömlők mellékelve
- A szerelőhüvely megkönnyíti a csaptelep felszerelését
- Csaptelep funkcionális kihúzható kézizuhannyal
- A csaptelep perlátorral van felszerelve
- A csaptelep a falhoz nagyon közel is felszerelhető.
- Kihúzható kifolyócső a szűrt vízhez
- Csak a legjobb alapanyagokból, amelyek minőségét laboratóriumi vizsgálatok igazolták
- Innovatív, tartós és könnyen tisztítható Nero bevonat