ERIDAN

Robinet de cuisine, avec connexion au filtre à eau

Code produit: BRE_N75M
EAN: 5907650864073
Couleur: nero
Garantie [années]: 7

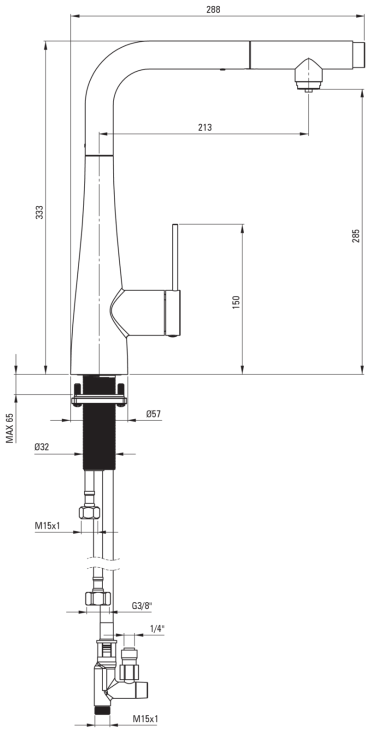

Mitigeur

Finition	nero
Matériel	acie inoxable 304
Classe de débit [l/min]	Z - 4-9 l/min
Groupe acoustique [db]	I (x ≤ 20)

Cartouche mélangeur

Taille de la cartouche en céramique	35 mm

Becs

Type de bec	extractible
Matériel	acie inoxable 304

Aérateurs

Type d'aérateur	honeycomb
Taille de l'aérateur	M24

Flexibles de raccordement

Longueur [mm]	600
Fil d'installation	3/8"

Flexibles

Longueur [mm]	1500

Caractéristiques:

- Classe de débit Z (4-9 l/min) permettant une réduction de la consommation d'eau
- Tuyaux de raccordement de 45 cm inclus
- Le manchon de montage facilite l'installation du mitigeur
- Mitigeur avec bec extractible fonctionnel
- Le mitigeur est équipé d'un aérateur de jet
- Le robinet peut être monté même très près du mur
- Bec extractible pour eau filtrée
- Seuls les meilleurs matériaux, dont la qualité a été confirmée par des tests en laboratoire
- Revêtement Nero innovant, durable et facile à nettoyer