**ERIDAN**

# Robinet de cuisine, avec connexion au filtre à eau

**Code produit:** BRE_F75M
**EAN:** 5907650864066
**Couleur:** acie inoxable brossé
**Garantie [années]:** 7

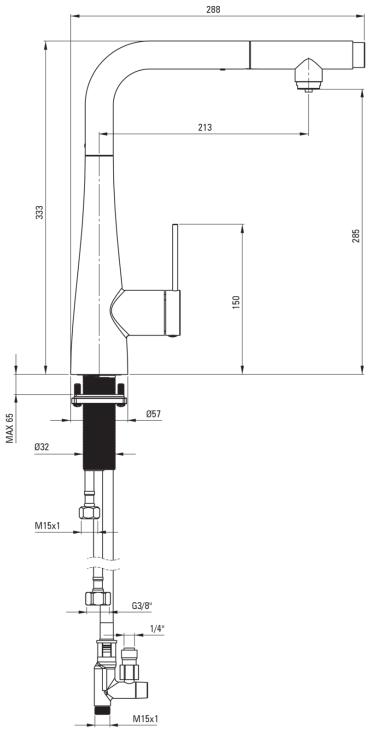


**Mitigeur**

| | |
|---|---|
| Finition | acier |
| Matériel | acie inoxable 304 |
| Type de mitigeur | mono-manche, mixer |
| Méthode de montage | debout |
| Classe de débit [l/min] | Z - 4-9 l/min |
| Groupe acoustique [db] | I (x ≤ 20) |

**Cartouche mélangeur**

| | |
|---|---|
| Taille de la cartouche en céramique | 35 mm |

**Becs**

| | |
|---|---|
| Type de bec | extractible |
| Matériel | acie inoxable 304 |

**Aérateurs**

| | |
|---|---|
| Type d'aérateur | honeycomb |
| Taille de l'aérateur | M24 |

**Flexibles de raccordement**

| | |
|---|---|
| Longueur [mm] | 600 |
| Fil d'installation | 3/8" |

**Flexibles**

| | |
|---|---|
| Longueur [mm] | 1500 |

**Caractéristiques:**

- Classe de débit Z (4-9 l/min) permettant une réduction de la consommation d'eau
- Tuyaux de raccordement de 45 cm inclus
- Le manchon de montage facilite l'installation du mitigeur
- Mitigeur avec bec extractible fonctionnel
- Bec extractible pour eau filtrée
- Le robinet peut être monté même très près du mur
- Le mitigeur est équipé d'un aérateur de jet
- Seuls les meilleurs matériaux, dont la qualité a été confirmée par des tests en laboratoire
- Revêtement en acier brossé innovant et facile à entretenir