ERIDAN

Küchenarmatur, mit Anschluss an Wasserfilter

Artikel-Nr.: BRE_D75M
EAN: 5907650864059
Farbe: Titanium
Garantie [Jahre]: 7

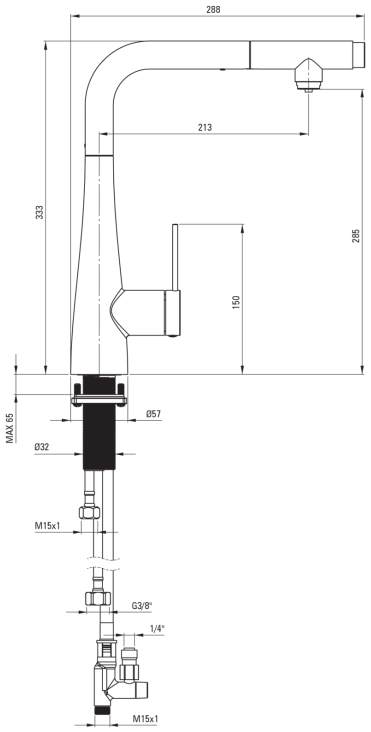

Armatur	
Ausführung	Titanium
Material	Stahl 304
Art der armatur	Einhebel, Mischer, für Wasserfilteranschluss
Methode der montage	stehend
Durchflussklasse [l/min]	Z - 4-9 l/min
Akkustische gruppe	I (x ≤ 20)
Kartusche	
Größe der kartusche	35 mm
Ausläufe	
Auslaufart	ausziehbarer Auslauf
Material	Stahl 304
Aerator	
Typ des luftsprudlers	hexagonal-
Aerator größe	M24
Anschlussschläuche	
Länge	600
Installationsgewinde	3/8"
Schläuche	
Länge	1500

Charakteristishe Merkmale:

- Durchflussklasse Z (4-9 l/min) ermöglicht einen reduzierten Wasserverbrauch
- 45 cm Anschlussschläuche im Set
- Montagehülse erleichtert die Montage der Armatur
- Armatur mit funktionellem herausziehbaren Auslauf
- Armatur ist mit einem Strahlbelüfter ausgestattet
- Nur die besten Materialien, deren Qualität durch Laboruntersuchungen bestätigt wird
- Innovative, langlebige und leicht zu reinigende Titanium-Beschichtung