ERIDAN

Grifo de la cocina, con conexión de filtro de agua

Código de producto: BRE_075M
EAN: 5907650864035
Color: cromo
Garantía [años]: 7

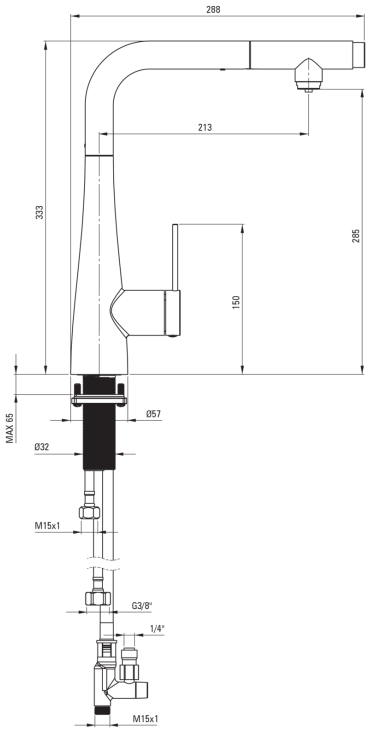

Mezclador

Finalizar	cromo
Material	acero 304
Tipo de mezcladora	piloto único, mezclador, Para la conexión del filtro de agua
Metodo de instalacion	de pie
Clase de flujo [l/min]	Z - 4-9 l/min
Grupo acústico [db]	I (x ≤ 20)

Cartucho mezclador

Tamaño del cartucho de cerámica	35 mm

Boquiabiertos

Tipo de boquilla	extraer
Material	acero 304

Aireador

Tipo aéreo	panal
Tamaño del aireador	M24

Conectando mangueras

Longitud [mm]	600
Hilo de instalación	3/8"

Manguera

Longitud [mm]	1500

Características:

- La clase de flujo con (4-9 l/min) le permite reducir el consumo de agua
- Mangueras de conexión incluidas
- La manga de montaje facilita la instalación de la batería
- Batería con un toque de extracción funcional
- Batería equipada con una aireación del aireador de la corriente
- El grifo se puede montar incluso muy cerca de la pared.
- Caño extraíble para agua filtrada.
- Solo los mejores materiales cuya calidad es confirmada por la investigación en el laboratorio