ERIDAN

Küchenarmatur, mit Anschluss an Wasserfilter

Artikel-Nr.: BRE_075M
EAN: 5907650864035
Farbe: Chrom
Garantie [Jahre]: 7

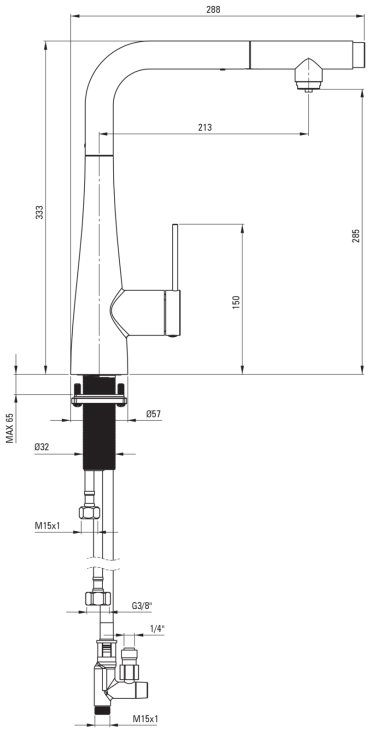

Armatur

Ausführung	Chrom
Material	Stahl 304
Art der armatur	Einhebel, Mischer, für Wasserfilteranschluss
Methode der montage	stehend
Durchflussklasse [l/min]	Z - 4-9 l/min
Akkustische gruppe	I (x ≤ 20)

Kartusche

Größe der kartusche	35 mm

Ausläufe

Auslaufart	ausziehbarer Auslauf
Material	Stahl 304

Aerator

Typ des luftsprudlers	hexagonal-
Aerator größe	M24

Anschlussschläuche

Länge	600
Installationsgewinde	3/8"

Schläuche

Länge	1500

Charakteristishe Merkmale:

- Durchflussklasse Z (4-9 l/min) ermöglicht einen reduzierten Wasserverbrauch
- 45 cm Anschlussschläuche im Set
- Montagehülse erleichtert die Montage der Armatur
- Armatur mit funktionellem herausziehbaren Auslauf
- Armatur ist mit einem Strahlbelüfter ausgestattet
- Nur die besten Materialien, deren Qualität durch Laboruntersuchungen bestätigt wird
- Im Angebot Präparat zum Reinigen von Armaturen in allen Ausfürungen