TEMISTO

Toque de lavabo

Código de producto: BQT_N20D
EAN: 5907650827535
Color: negro
Garantía [años]: 7

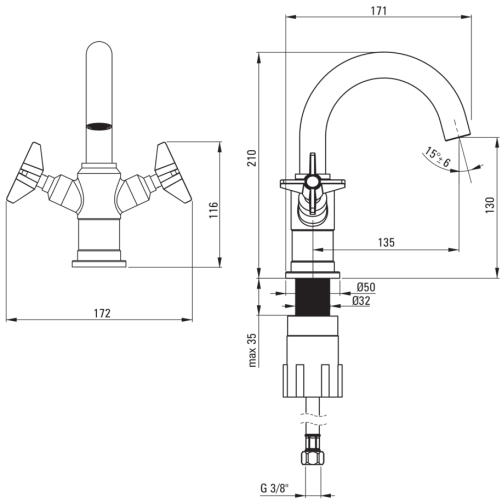

Mezclador

Finalizar	negro
Material	latón
Tipo de mezcladora	de dos maneras
Metodo de instalacion	de pie
Grupo acústico [db]	I (x ≤ 20)

Cartucho mezclador

Tamaño del cartucho de cerámica	1/2"

Boquiabiertos

Tipo de boquilla	girar
Rango de boquiabierto de mezclador [mm]	135
Material	acero inoxidable

Aireador

Tipo aéreo	panal, girar

Conectando mangueras

Longitud [mm]	450
Hilo de instalación	3/8"
Hilo de conexión	M10

Características:

- Diseño conectando el pasado con el futuro
- Elementos desarrollados a mano
- Cuerpo de batería hecho de latón de la más alta calidad
- Innovador duradero y fácil de limpiar el recubrimiento Nero
- Mangueras de conexión incluidas
- Batería equipada con una aireación del aireador de la corriente
- El aireador móvil le permite dirigir la corriente de agua
- La manga de montaje facilita la instalación de la batería
- recomendamos la compra de un tapón universal del color de la bañera