TEMISTO

Set de duș cu montare îngropată

Codul produsului: BQT_N18P
EAN: 5907650889762
Culoarea: nero
Garanție [ani]: 7

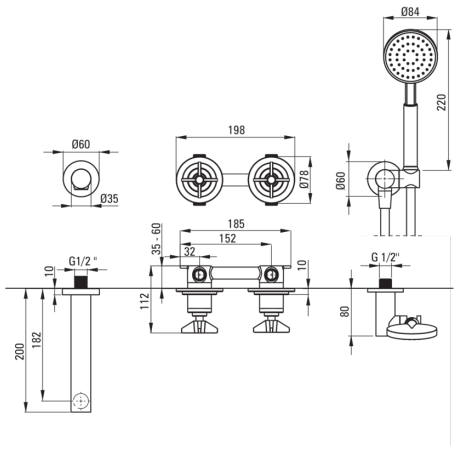

Baterie

Finisaj	nero
Material	alamă
Tipul bateriei	baterie, două mânere
Metoda de instalare	îngropat
Grupa acustică [db]	I (x ≤ 20)

Baterie cartuș

Dimensiunea cartușului ceramic	35 mm
Cold start	Da

Pipe

Tipul pipei	fix
Raza de acțiune a pipei bateriei [mm]	200
Material	alamă

Comutator funcții

Tipul comutatorului	ceramic mecanic

Furtunuri

Lungimea [mm]	1500
Tipul împletiturii	dublu împletit
Anti-twist	2

Dușuri de mână

Număr de funcții	1
Anti-calc	Da

Caracteristici:

- Instalarea încastrată la nivel îi oferă băii un aspect estetic.
- Corpul bateriei este fabricat din alamă de cea mai bună calitate.
- Pară de duș anti calcar
- Unghiul reglabil pentru para de duș
- Capetele furtunurilor făcute din alamă rezistentă
- Sistem Anti-twist care împiedică răsucirea furtunului
- Agent de curățare special, sigur pentru suprafețele curățate