TEMISTO

Змішувач для ванни, 4 - отвірна

Код продукту: BQT_N14D
EAN: 5908212075975
Колір: nero
Гарантія: 7

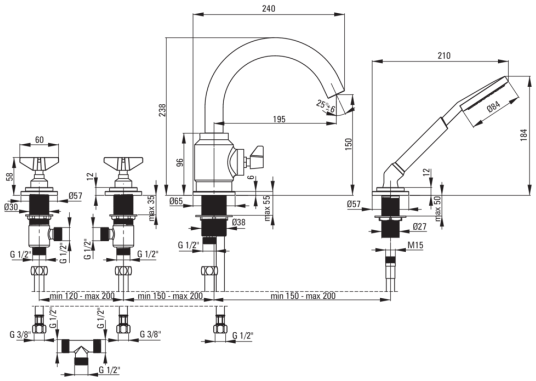

Змішувач

Оздоблення	nero
Матеріал	латунь
Тип змішувача	з двома ручками
Спосіб монтажу	стоячий
Акустична група	I (x ≤ 20)

Картридж до змішувача

Розмір керамічного картриджа	1/2"

Носики

Вид носика	нерухомий
Діапазон виливу змішувачаї [мм]	195
Матеріал	нержавіюча сталь

Перемикач функції

Тип перемикача	механічний керамічний

Аератори

Тип аератора	рухомий
Розмір аератора	M24

З'єднувальні шланги

Довжина [мм]	450
Винт до інсталяції	3/8"
Винт кронштейна	M8

Шланги

Довжина [мм]	1500
Тип обплетення	подвійного плетення
Anti_twist	2

Лійки

Кількість функцій	1
Anti calc	Так

Відмінна риса:

- Дизайн, що поєднує минуле з майбутнім
- Елементи, розроблені вручну
- Керамічний перемикач функції
- Корпус змішувача виготовлений з високоякісної латуні
- Змішувач оснащений аератором для аерації струменя
- Рухомий аератор дозволяє направляти струмінь води
- Монтажна втулка полегшує монтаж змішувача
- З'єднувальні шланги в комплекті
- Інноваційне, міцне і легке в очищенні покриття Nero
- Система Anti-twist для запобігання скручування шланга
- Тільки найкращі матеріали, якість яких ми підтверджуємо дослідженнями в лабораторії
- Анти-calc функція
- Міцні кінці шланга з латуні
- Засіб для очищення санітарної арматури доступний у всіх кольорах