TEMISTO

Batidora, 4 hoyos

Código de producto: BQT_N14D
EAN: 5908212075975
Color: negro
Garantía [años]: 7

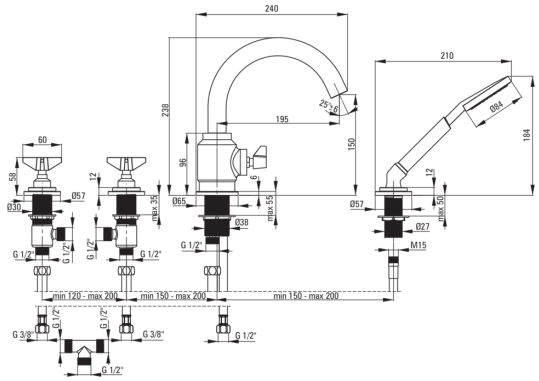

Mezclador	
Finalizar	negro
Material	latón
Tipo de mezcladora	de dos maneras
Metodo de instalacion	de pie
Grupo acústico [db]	I (x ≤ 20)
Cartucho mezclador	
Tamaño del cartucho de cerámica	1/2"
Boquiabiertos	
Tipo de boquilla	aún
Rango de boquiabierto de mezclador [mm]	195
Material	acero inoxidable
Interruptor de función	
Tipo de interruptor	mecánico de cerámica
Aireador	
Tipo aéreo	girar
Tamaño del aireador	M24
Conectando mangueras	
Longitud [mm]	450
Hilo de instalación	3/8"
Hilo de conexión	M8
Manguera	
Longitud [mm]	1500
Trenza	trenzado
Anti-twist	2
Duchas de mano	
Número de funciones	1
Anti-calcal	Sí

Características:

- Diseño conectando el pasado con el futuro
- Elementos desarrollados a mano
- Interruptor de función de cerámica
- Cuerpo de batería hecho de latón de la más alta calidad
- Batería equipada con una aireación del aireador de la corriente
- El aireador móvil le permite dirigir la corriente de agua
- La manga de montaje facilita la instalación de la batería
- Mangueras de conexión incluidas
- Innovador duradero y fácil de limpiar el recubrimiento Nero
- Sistema anti-Twist que evita la torcedura de la serpiente
- Solo los mejores materiales cuya calidad es confirmada por la investigación en el laboratorio
- Teleducha con la función anti-calcal
- Consejos de manguera duraderos hechos de latón